ONDERDELEN DOCUMENTATIE

voor

PUCH

SKYLARK

1973

STOKVIS

ONDERDELEN DOCUMENTATIE

voor

PUCH

SKYLARK

1973

STOKVIS

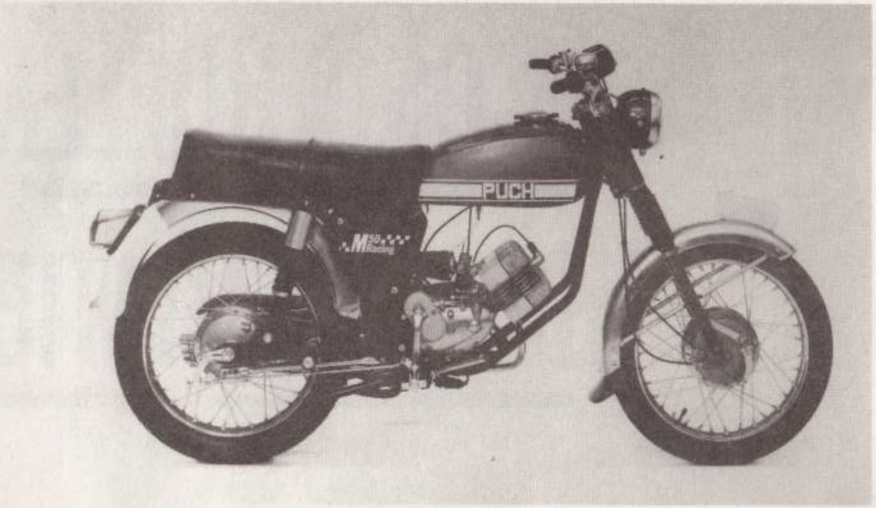

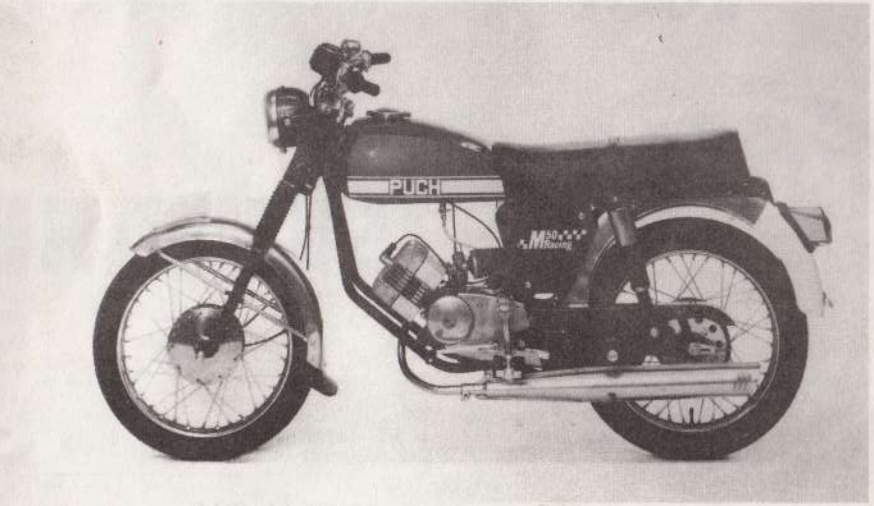

Dit model wordt geleverd in de kleuren

Transparant rood	kleurnummer 45
Matzwart	kleurnummer 31
Verchroomd	kleurnummer 23

Bij bestelling van gelakte of verchroomde delen ook het kleurnummer vermelden.
b.v. 045 P 3852

Leveringscondities Onze leveranties geschieden op grond van het contract dat gesloten is tussen het Puch Service Station en ons en, voor zover nodig, van de verkoopsvoorwaarden, door onze maatschappij en voor haar afdelingen vastgesteld, welke op 15 maart 1923 bij de Kamers van Koophandel te Rotterdam, Amsterdam en Groningen zijn gedeponeerd en van de daarna gedeponeerde eventuele wijzigingen en aanvullingen daarvan. Afschriften zijn kosteloos bij ons verkrijgbaar.

Prijzen en specificaties Alle prijzen, specificaties en voorwaarden zijn geheel vrijblijvend en kunnen te allen tijde zonder voorafgaande kennisgeving worden gewijzigd. Vracht- en verpakkingskosten zijn niet in de prijzen begrepen.

Wijze van bestelling Om organisatorische redenen dienen de Puch Service Stations maandelijks hun onderdelenmagazijnen aan te vullen. Maak dus maandelijks een onderdelenbestelling op. Gebruik hiervoor het speciale orderboek bij voorkeur met de schrijfmachine ingevuld.
BIJ GELAKTE DELEN HET KLEURNUMMER VOLGENS KLEURENSCHEMA VERMELDEN.

Service
a. voor technische inlichtingen
b. levering van onderdelen
c. correspondentie inzake reparaties:
zich uitsluitend wenden tot R.S. Stokvis & Zonen B.V., afdeling Tweewielers, Heiman Dullaertplein 3, Rotterdam-6.

Monsters Bij inzending van oude onderdelen als model, moet hieraan een label worden bevestigd, met naam en volledig adres van de afzender. Eventuele correspondentie hierover dient per separate post te worden verzonden.

Garantie Onderdelen, die ter garantie-beoordeling worden ingezonden, kunnen alleen worden geaccepteerd, indien hiervoor een volledig ingevulde verzamelstaat in duplo wordt afgegeven, terwijl de onderdelen van een label moeten zijn voorzien. De beoordeling berust bij R.S. STOKVIS & ZONEN B.V.

Inlichtingen

Voor onderdelen, service, garantie en gereedschap:

J. van Uffelen	toestel 3067
W.J. Jordens	toestel 3167
B. van de Water	toestel 3267

Voor complete bromfietsen:

J.H. Mersmans	toestel 3266
B. Lagendijk	toestel 3366

R.S. STOKVIS & ZONEN B.V.

Heiman Dullaertplein 3
Rotterdam-6
Telefoon lokaal 23 50 80
interlokaal 010-25 10 60

Telegramadres:
Stokviszon - Rotterdam

Gironummer: 10638

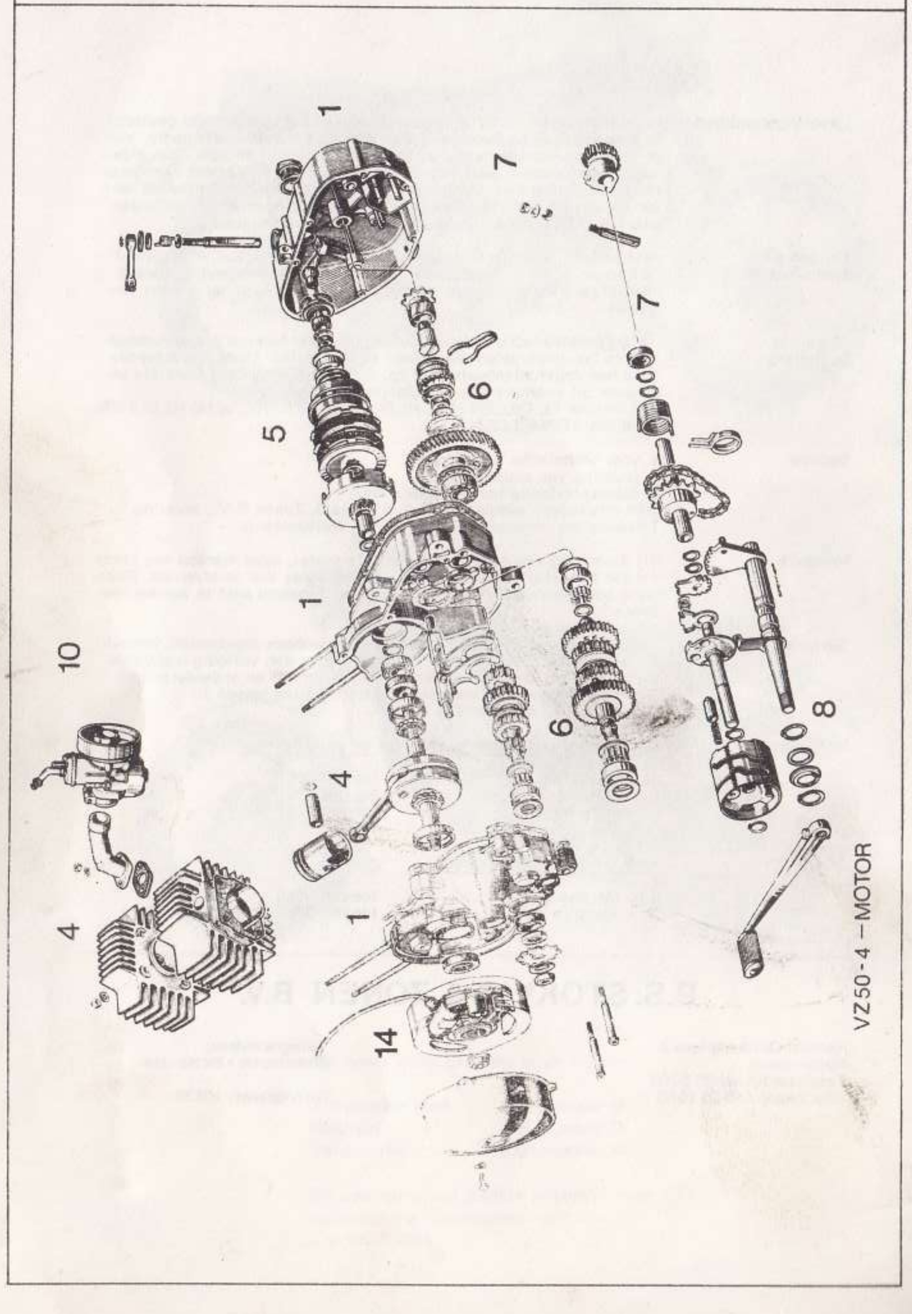

VZ50-4 – MOTOR

INHOUD

1 Carter, motordeksels
4 Zuiger, cilinder, krukas
5 Koppeling
6 Versnellingsbak
7 Startmechanisme
8 Schakelmechanisme
9 Carburateur
10 Uitlaat
11 Ontstekingsinstallatie
12 Brandstoftank
13 Frame, aanzuiggeruisdemper, buddy-seat
14 Accessoires
15 Spatborden
16 Voetrem, standaard
17 Achtervork, voetrusten, kettingscherm
18 Achterschokbreker
19 Voorvork
20 Stuur, handels
21 Kabels
22 Voorwiel, km-telleraandrijving
23 Km-teller, toerenteller
25 Achterwiel, ketting
27 Verlichting
28 Gereedschap, bandenpomp
29 Lijst van speciaalgereedschap

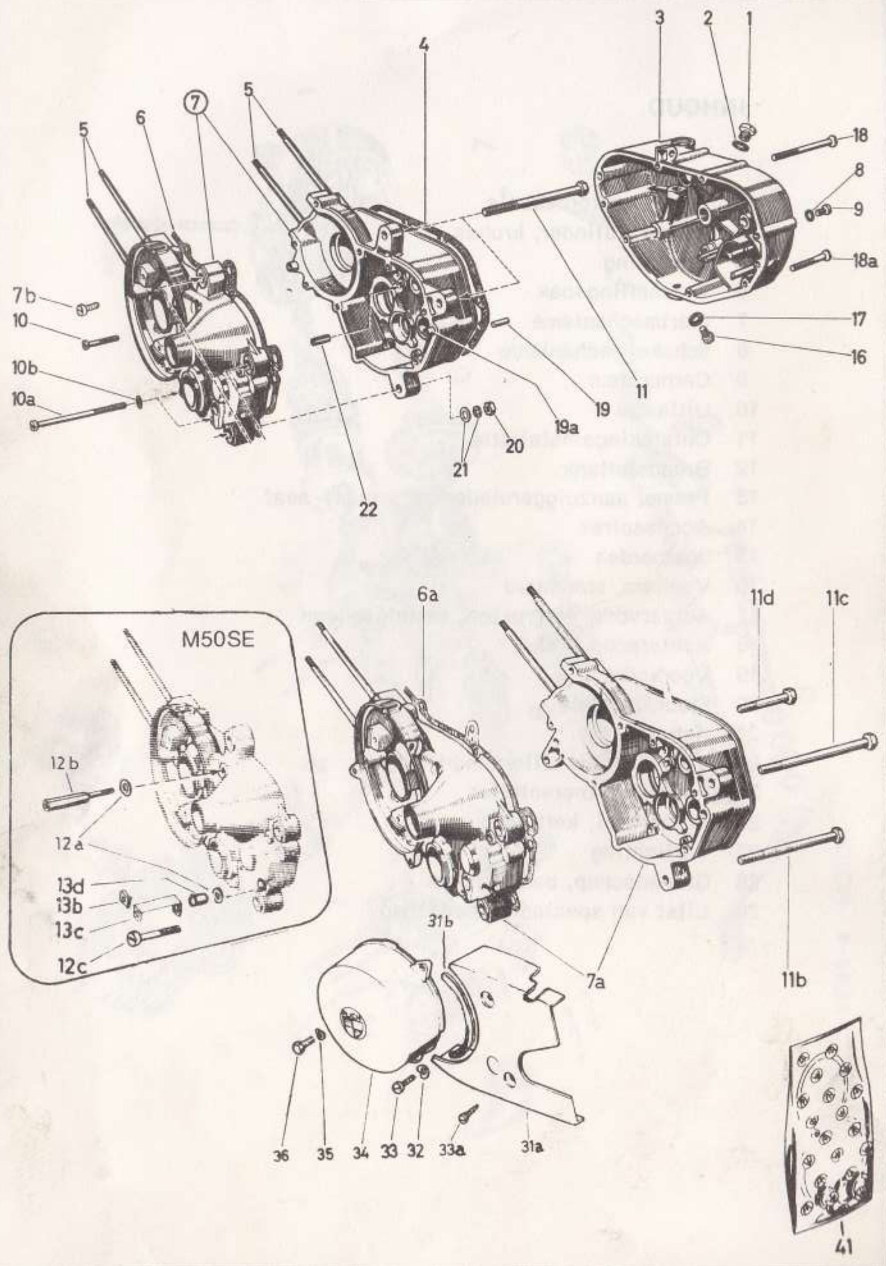

1. CARTER, MOTORDEKSELS

Afb.nr.	Onderdeel nr.	Omschrijving	Aantal
--	000P3840	Motor kompleet	N.B.
1	000P2325	Olievulplug	1
2	000P1117	Afdichtring	1
3	000P3956	Koppelingsdeksel	1
4	000P1555	Koppelingsdeksel pakking	1
5	000P1149	Cilindertapeind	4
6		Niet voor dit model	
6a	000P3503	Carterpakking	1
7		Niet voor dit model	
7a	000P3897	Carter kompleet	1
7b	000P1012	Schroefbout (voor het afsluiten van de gaten voor de bevestiging van de turbogrondplaat	4
8	000P1049	Fiberring	1
9	000P1385	Oliekontroleplug	1
10	000P1391	Schroefbout, lang } voor bevestiging carterhelften	6
10a	000P3506	Schroefbout, kort } voor bevestiging carterhelften	2
10b	000P3704	Aluminium ring } voor bevestiging carterhelften	2
11		Niet voor dit model	
11b	000P3824	Bout, midden onder } voor motor ophanging	1
11c	000P3825	Bout, achter boven } voor motor ophanging	1
11d	000P3476	Bout, voor } voor motor ophanging	1
12a	000P1074	Ring	N.B.
12b	000P3120	Bout, zeskantig	1
12c	000P3796	Schroefbout	1
13b	000P3016	Snapmoer	1
13c	000P3838	Bevestigingsbeugel	1
13d	000P3839	Afstandbus	1
16	000P2896	Olieaftapplug	1
(16)	000P3705	Olieaftapplug magnetisch	N.B.
17	000P1104	Afdichtring	1
18	000P3537	Schroefbout, lang } voor bev. koppelingsdeksel	4
18a	000P1431	Schroefbout, kort } voor bev. koppelingsdeksel	3
19	000P1511	Passtift	2
19a	000P1813	Pasbus	2
20	000P3802	Moer } voor motor ophanging	2
21	000P1112	Veerring } voor motor ophanging	3
21	000P1075	Sluitring } voor motor ophanging	1
22	000P3831	Kerfstift	1
31a	000P3841	Motorbekledingsdeksel	1
31b	000P3837	Plastic afdichtstrip	p.m.
32	000P1457	Veerring	1
33	000P1039	Schroefbout	1
33a	000P3017	Plaatschroef	1
34	000P3836	Vliegwieldeksel	1
35	000P3812	Veerring } voor bevestiging vliegwieldeksel	3
36	000P1079	Bout } voor bevestiging vliegwieldeksel	3
41	000P3955	Pakkingset	N.B.

4. ZUIGER, CILINDER, KRUKAS

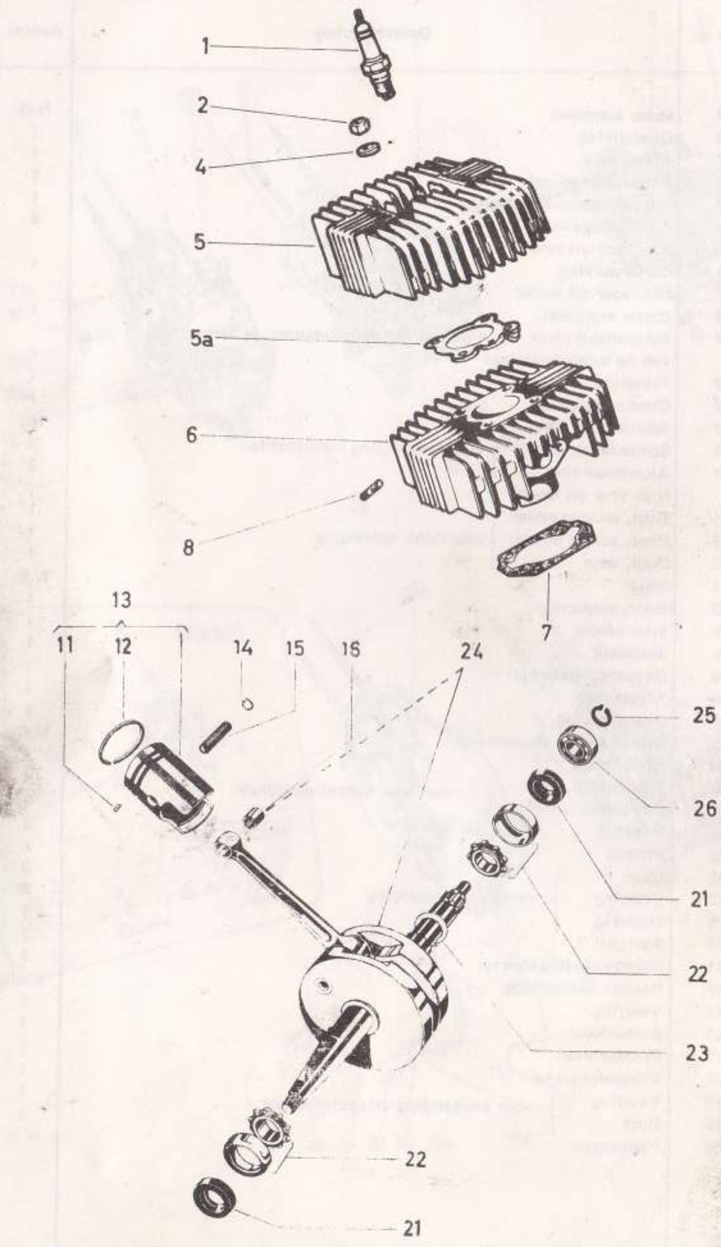

4. ZUIGER, CILINDER, KRUKAS

Afb.nr.	Onderdeel nr.	Omschrijving	Aantal
1	111F0086	Bougie	1
2	000P1058	Moer	4
4	000P1074	Ring	4
5	000P3898	Cilinderkop	1
5a	000P3202	Koppakking	1
6	000P3933	Cilinder, standaardmaat	1
6	000P3932	Cilinder met zuiger, standaardmaat	1
7	000P3899	Voetpakking	1
8	000P1547	Uitlaattapeind	2
11	000P1515	Borgpen	2
12	000P1968	Zuigerveer, standaardmaat 38x2	2
12	000P1969	Zuigerveer, overmaat 38,5x2	N.B.
13	000P3574	Zuiger kompleet, standaardmaat	1
13	000P3575	Zuiger kompleet, overmaat	N.B.
14	000P2933	Zuigerpenborgveer	2
15	000P3197	Zuigerpen (wit gemerkt) } naar behoefte	1
15	000P3964	Zuigerpen (blauw gemerkt) }	1
16	000P3207	Zuigerpenbus	1
21	000P1474	Oliekeerring	2
22	000P1517	Kogellager	2
23	000P1491	Vulring, 24x18,1x0,05	N.B.
23	000P1478	Vulring, 24x18,1x0,10	N.B.
23	000P1479	Vulring, 24x18,1x0,20	N.B.
24	000P3694	Krukas	1
25	000P1503	Borgring	1
26	000P2742	Kogellager	1

5. KOPPELING

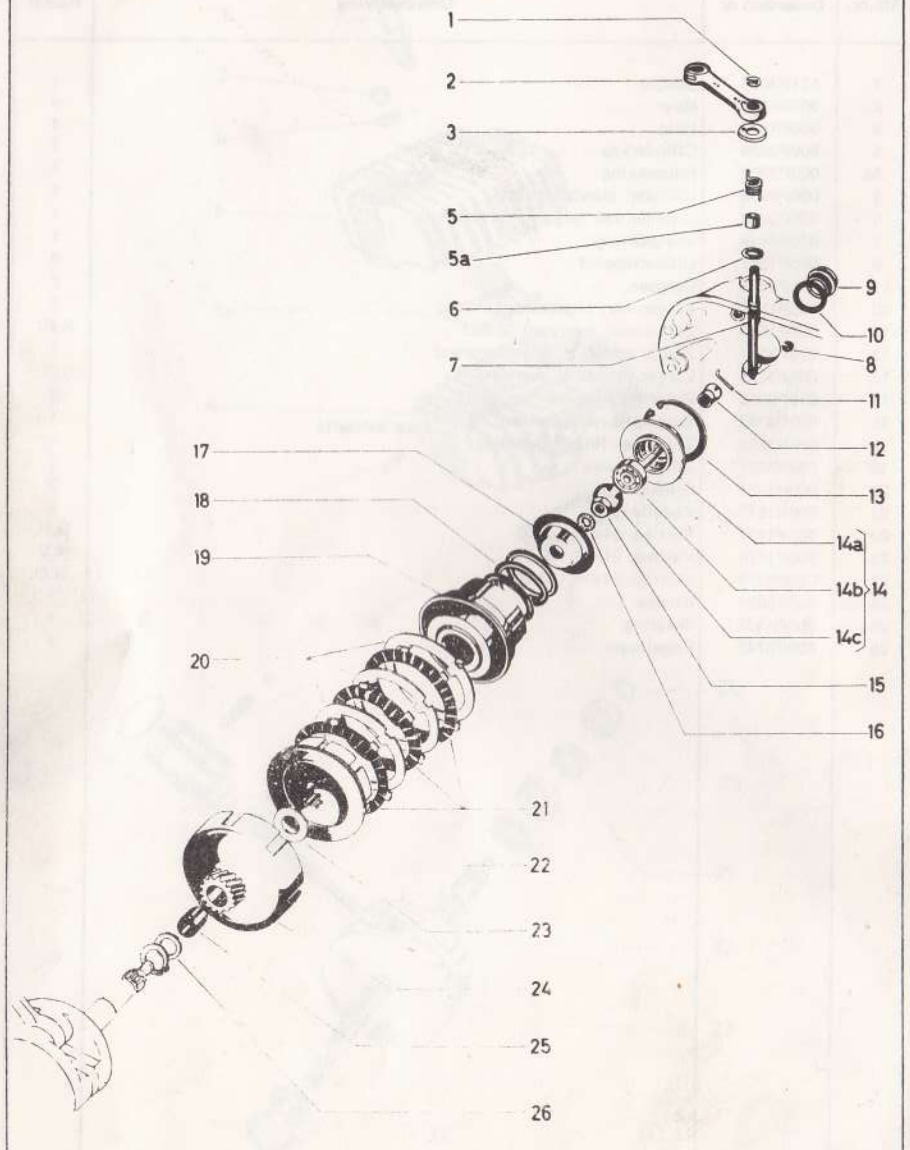

5. KOPPELING

Afb.nr.	Onderdeel nr.	Omschrijving	Aantal
1	000P1498	Borgring	1
2	000P1642	Ontkoppelhevel	1
3	000P3534	Afdichtring, plastic	1
5	000P3018	Torsieveer	1
5a	000P3510	Geleidebus voor torsieveer	1
6	000P1476	O-ring	1
7	000P3539	Ontkoppelas	1
8	000P3174	Borgring	1
9	000P1566	Centreerdop	1
10	000P1472	Afdichtring	1
11	000P1165	Borgdraad	1
12	000P1164	Kogelmoer	1
13	000P1509	Borgring	1
14	000P2275	Trekbout kompleet	1
14a	000P2274	Lagerhuis	1
14b	000P1602	Trekbout met lager	1
14c	000P1506	Borgring	1
15	000P1113	Moer	1
16	000P2826	Sterring	1
17	000P2273	Veerschotel	1
18	000P1152	Koppelingsveer	1
19	000P2272	Veerhuis	1
20	000P1155	Koppelingsplaat, onbekleed	3
21	000P1600	Koppelingsplaat, bekleed	3
22	000P2271	Koppelingsnaaf	1
23	000P1158	Aanloopring	1
24	000P2421	Koppelingstrommel, 19 tands	1
25	000P1154	Lagerbus	1
26	000P1156	Aanloopring	1

6. VERSNELLINGSBAK

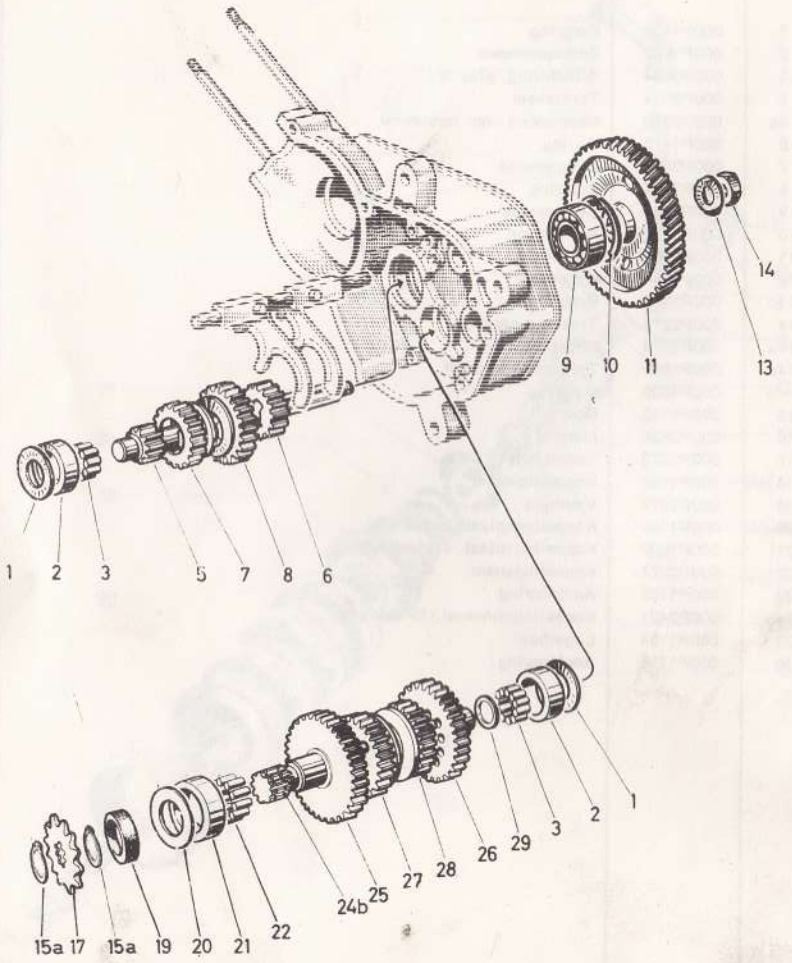

6. VERSNELLINGSBAK

Afb.nr.	Onderdeel nr.	Omschrijving	Aantal
1	000P3561	Lagerring	2
2	000P3562	Loopring	2
3	000P1519	Lagerrol	28
5	000P3959	Tussenas met tandwiel 11 tands	1
6	000P3944	Tussentandwiel, 2de versn., 17 tands	1
7	000P3945	Tussentandwiel, 3de versn., 21 tands	1
8	000P3946	Tussentandwiel, 4de versn., 22 tands	1
9	000P2742	Kogellager	1
10	000P1508	Borgring	1
11	000P3939	Primair tandwiel, 72 tands	1
13	000P3966	Borgring voor tussenas	1
14	000P1438	Moer	1
15	000P1502	Borgring	2
17	000P1167	Kettingtandwiel, 11 tands	1
17	000P1168	Ketting tandwiel 12 tands	N.B.
17	000P1331	Ketting tandwiel, 13 tands	N.B.
19	000P1170	Oliekeerring	1
20	000P3564	Lagerring	1
21	000P3563	Loopring	1
22	000P1519	Lagerrol	18
24b	000P3958	Aandrijfas, 114 lang	1
25	000P3957	1ste versn. tandwiel, 39 tands	1
26	000P3947	2de versn. tandwiel, 33 tands	1
27	000P3948	3de versn. tandwiel, 29 tands	1
28	000P3949	4de versn. tandwiel, 22 tands	1
29	000P3967	Opvulring, 18x12,5x1,4	N.B.
29	000P1990	Opvulring, 18x12,5x1,6	N.B.
29	000P1993	Opvulring, 18x12,5x1,8	N.B.
29	000P1991	Opvulring, 18x12,5x2,0	N.B.
29	000P1994	Opvulring, 18x12,5x2,25	N.B.
29	000P1992	Opvulring, 18x12,5x2,5	N.B.
29	000P1995	Opvulring, 18x12,5x2,75	N.B.

7. STARTMECHANISME

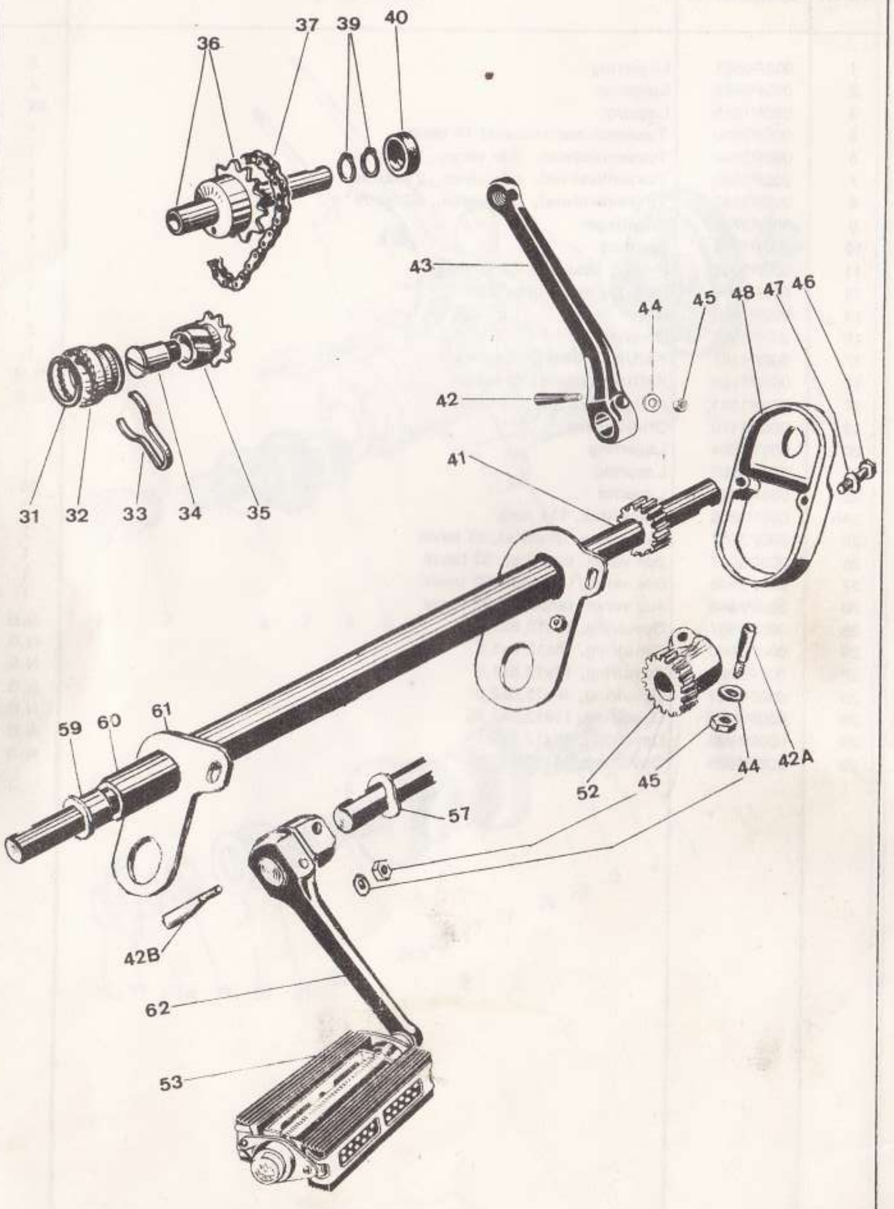

7. STARTMECHANISME

Afb.nr.	Onderdeel nr.	Omschrijving	Aantal
31	000P3819	Borgring	1
32	000P3950	Meeneemring	1
33	000P3937	Remveer	1
34	000P3938	Lagerbout	1
35	000P3934	Kettingwiel met spoed, 10 tands	1
36a	000P3936	Starteras met vast tandwiel, 17 tands	1
37	000P3935	Eindloze startketting, 26 rollen	1
39	000P1502	Borgring	1
40	000P3816	Oliekeerring	1
41	000P3884	Trapas met tandwiel	1
42	000P1333	Spie	1-2
42a	000P4047	Spie	
42a	000P4048	Spie } naar wens	1
42a	000P4049	Spie	
42b	000P3975	Spie	1
43	000P1174	Rechter crank	1
44	000P1481	Ring	3
45	000P1448	Moer	3
46	000P2710	Bout	2
47	000P1073	Ring	2
48	000P3885	Deksel	1
52	000P3886	Tandwiel met naaf, 22 tands	1
53	511F0001	Pedalen	p.p.
57	000P3171	Golfring	N.B.
59	000P3311	Lagerbus	2
60	000P3883	Trapas bus	1
61	000P3882	Bevestigingsplaat voor trapas bus	1
62	000P3711	Patentcrank, links	1

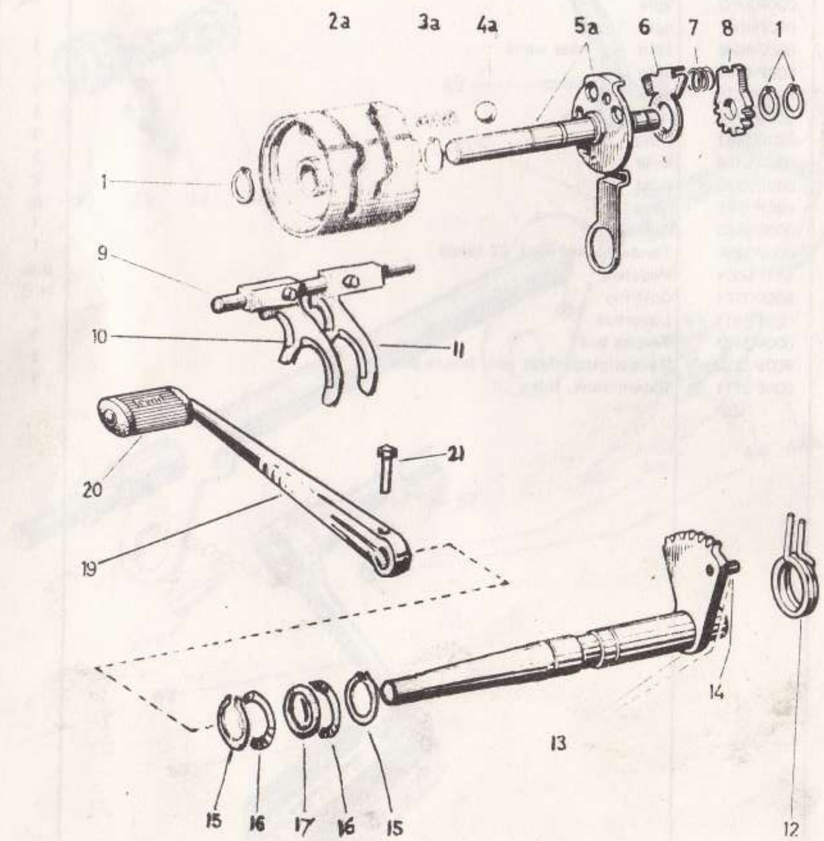

8. SCHAKELMECHANISME

Afb.nr.	Onderdeel nr.	Omschrijving	Aantal
1	000P1024	Borgring	4
2a	000P3952	Schakelwals	1
3a	000P3954	Snapperveer	1
4a	000P3779	Kogel	1
5a	000P3953	Snapperplaat	1
6	000P3960	Schakelklink	1
7	000P3961	Drukveer	1
8	000P3962	Schakelvinger	1
9	000P3941	Schakelvorkas	1
10	000P3942	Schakelvork, links (voor 1ste en 3de versn.)	1
11	000P3943	Schakelvork, rechts (voor 2de en 4de versn.)	1
12	000P3940	Schakelveer	1
13	000P3951	Schakelas	1
14	000P3830	Kerfstift	1
15	000P3773	Borgring	2
16	000P1480	Ring 24x17,1x0,5	2
17	000P3814	O-ring	1
19	000P2876	Schakelpedaal	1
20	000P2877	Pedaalrubber	1
21	000P1375	Bout	1

9. CARBURATEUR

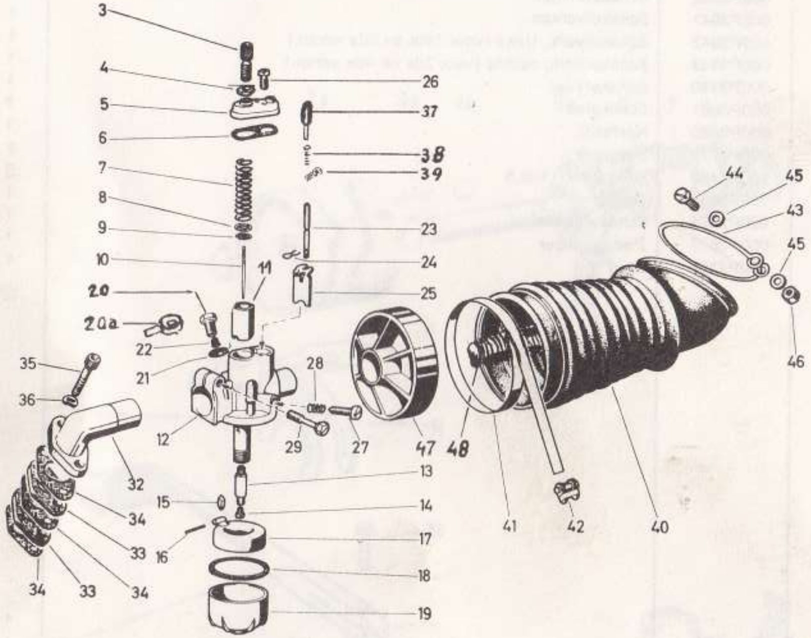

9. CARBURATEUR

Afb.nr.	Onderdeel nr.	Omschrijving	Aantal
-	000P3844	Carburateur kompleet	1
3	000P2630	Kabelstelbout	1
4	000P1109	Contramoer	1
5	000P3230	Deksel	1
6	000P3233	Pakking	1
7	000P2295	Gasschuifveer	1
8	000P2283	Ring	1
9	000P2282	Klemveer	1
10	000P3355	Sproeiernaald	1
11	000P3229	Gasschuif	1
12	000P3330	Carburateurhuis	1
13	220P3227	Naaldsproeier 2,20	1
14	088P2279	Hoofdsproeier 88	1
14	0**P2279	Hoofdsproeier ** (gewenst nummer invullen)	N.B.
15	000P2291	Vlotternaald	1
16	000P2292	Scharnierpen voor vlotter	1
17	000P2290	Ringvlotter	1
18	000P2293	Vlotterkamerpakking	1
19	000P2289	Vlotterkamer	1
20	000P3191	Banjobout	1
20a	000P3190	Banjo	1
21	000P1471	Fiberring	2
22	000P2297	Zeef	1
23	000P5010	Choke stift	1
24	000P2301	Klemveer	1
25	000P3236	Chokeklep	1
26	000P1212	Schroefbout	2
27	000D1419	Stationaire afstelschroefbout	1
28	000D1420	Borgveer	1
29	000P3228	Klembout	1
32	000P3481	Aanzuigbuis	1
33	000P3513	Pakking, 3 mm dik, fiber	2
34	000P3514	Pakking, papier	3
35	000P3797	Imbusbout	2
36	000P1461	Bladveerring	2
37	000P3843	Tickler	1
38	00003970	Ticklerveer	1
39	000P3971	Splitpen	1
40	000P3480	Verbindingsstuk	1
41	000P4051	Klemband 0,4x9, 500 mm lang	p.m.
42	000P4050	Klem	1
43	000P2359	Klembeugel	1
44	000P2708	Schroefbout	1
45	000P1073	Sluitring	2
46	000P1440	Moer	1
47	000P3845	Tussenstuk	1
48	000P3846	Dempingspijp	1

10. UITLAAT

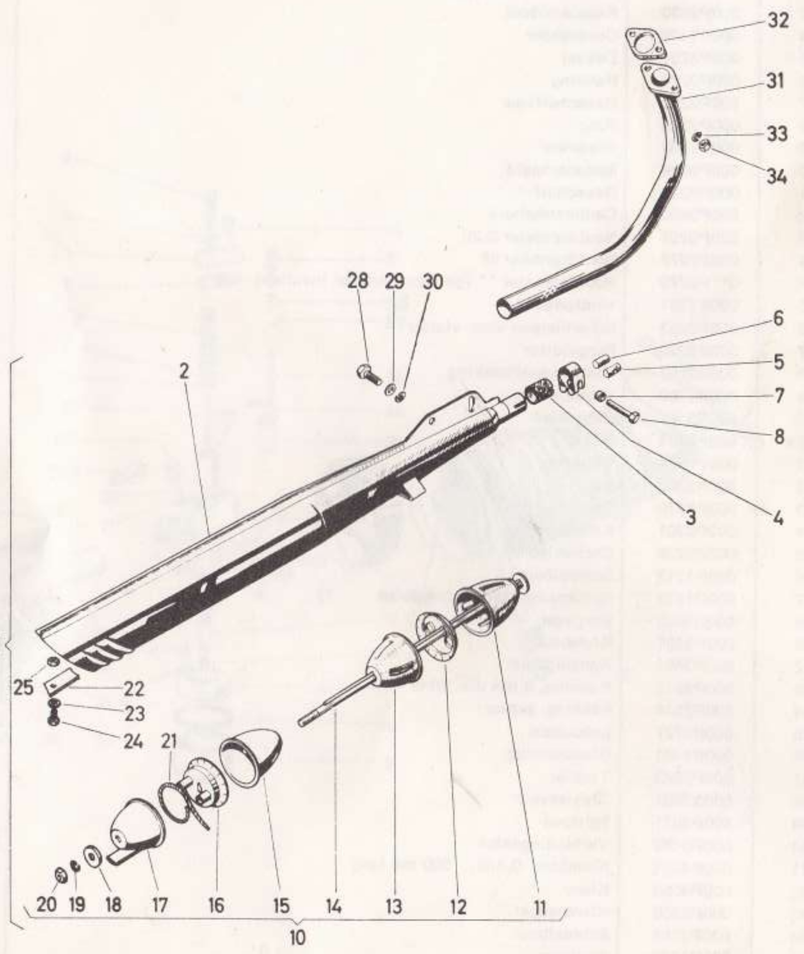

10. UITLAAT

Afb.nr.	Onderdeel nr.	Omschrijving	Aantal
1	000P3501	Uitlaatdemper kompleet (de delen 2-25)	1
2	000P3516	Dempermantel	1
3	000P3045	Pakking	1
4	000P3046	Klemband nr. 24	1
5	000P3074	Spanrol zonder draad	1
6	000P3075	Spanrol met draad	1
7	000P3076	Afstandbus	1
8	000P3968	Stelbout	1
10	000P3517	Demperinzetstuk kompleet	1
11			
12		Wordt niet los geleverd	
13			
14	000P3518	Trekbout	1
15			
16		Wordt niet los geleverd	
17			
18			
19	000P1115	Veerring	1
20	000P1058	Moer	1
21	000P1320	Asbestkoord, 450 lang (geheel opwikkelen)	p.m.
22	000P3519	Afstandplaat	1
23	000P1029	Sterring	1
24	000P1105	Bout	1
25	000P1440	Moer	1
28	000P1079	Bout	2
29	000P1074	Ring	2
30	000P1115	Veerring	2
31	000P3900	Uitlaatbocht	1
32	000P1224	Uitlaatpakking	1
33	000P1115	Veerring	2
34	000P1058	Moer	2

11. ONTSTEKINGSMECHANISME

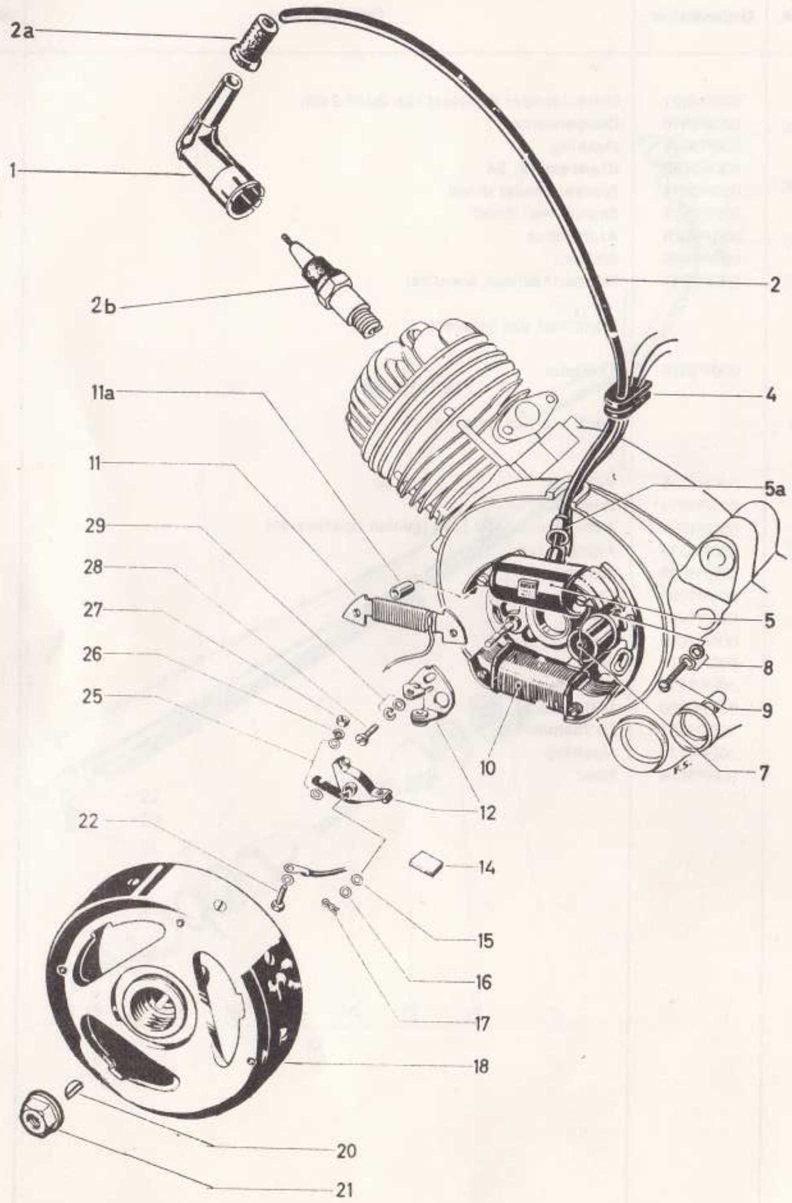

11. ONTSTEKINGSMECHANISME

Afb.nr.	Onderdeel nr.	Omschrijving	Aantal
-	000P3521	Ontstekingsinstallatie Bosch RB1 - 6V - 19/5W, kompleet	1
1	113F0003	Bougiekap, ontstoord	1
2	000P1263	Bougiekabel, 530 lang	1
2a	000D1309	Tule	1
2b	000D1311	Tule	1
4	000P2073	Tule	1
5	000P3499	Ontstekingsspoel	1
5a	000P2224	Tule	1
7	000P3110	Condensator	1
8	000P1460	Sterring	3
8	000P1485	Ring	3
9	000P1119	Schroefbout	3
10	000P3522	Lichtspoel	1
11	000P3112	Stoplichtspoel	1
11a	000P3523	Afstandbus	2
12	000P1967	Set contactpunten	1
14	000P2913	Smeervilt	1
15	000P1072	Ring	2
16	000P1483	Vulring 0,1 mm	N.B.
16	000P1807	Vulring 0,2 mm	N.B.
17	000P1293	Borgveer	1
18	000P3111	Vliegwiel	1
20	000P2830	Vliegwielspie	1
21	000P3178	Vliegwielmoer met borst	1
22	000P1376	Bout	1
25	000P1065	Ring	3
26	000P1456	Veerring	1
27	000P1055	Moer	1
28	000P1131	Schroefbout	1
29	000P1028	Veerring	1
29	000P1066	Ring	1
-	000P3969	Set bevestigingsmateriaal	N.B.
-	111F0086	Bougie	1

12. BRANDSTOFTANK

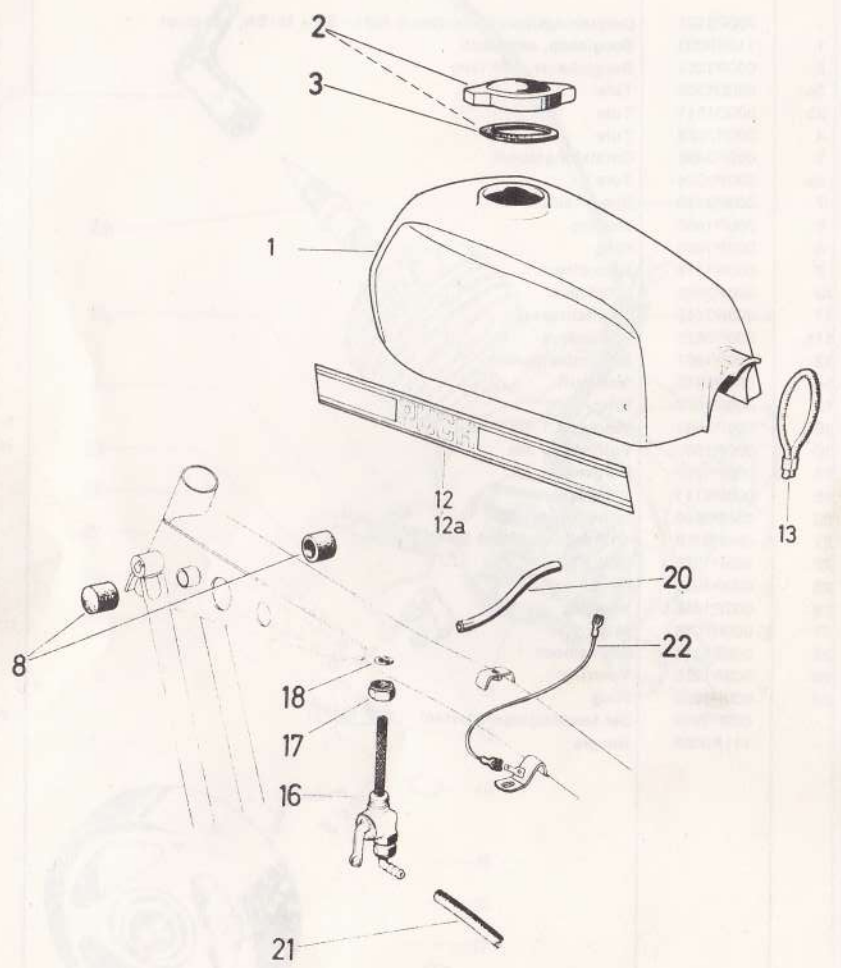

12. BRANDSTOFTANK

Afb.nr.	Onderdeel nr.	Omschrijving	Aantal
1	045P3852	Brandstoftank, kleur 45	1
2	000P3834	Tankdop kompleet	1
3	000P3784	Tankdoprubber	1
8	000P3985	Rubberzitting	4
12	000P3853	Transfer "Puch", links	1
12a	000P3854	Idem, rechts	1
13	000P4040	Bevestigingsband	1
16	000P5003	Brandstofkraan	1
17	000P2611	Wartelmoer	1
18	000P2609	Fiberring	1
20	000P2612	Brandstofslang, 125 lang	p.m.
21	000P2612	Brandstofslang, 140 lang	p.m.
22	000P3371	Massakabel	1
23	000P4062	Transfer "Puch Racing Team"	1

13. FRAME, AANZUIGGERUISDEMPER, BUDDY-SEAT

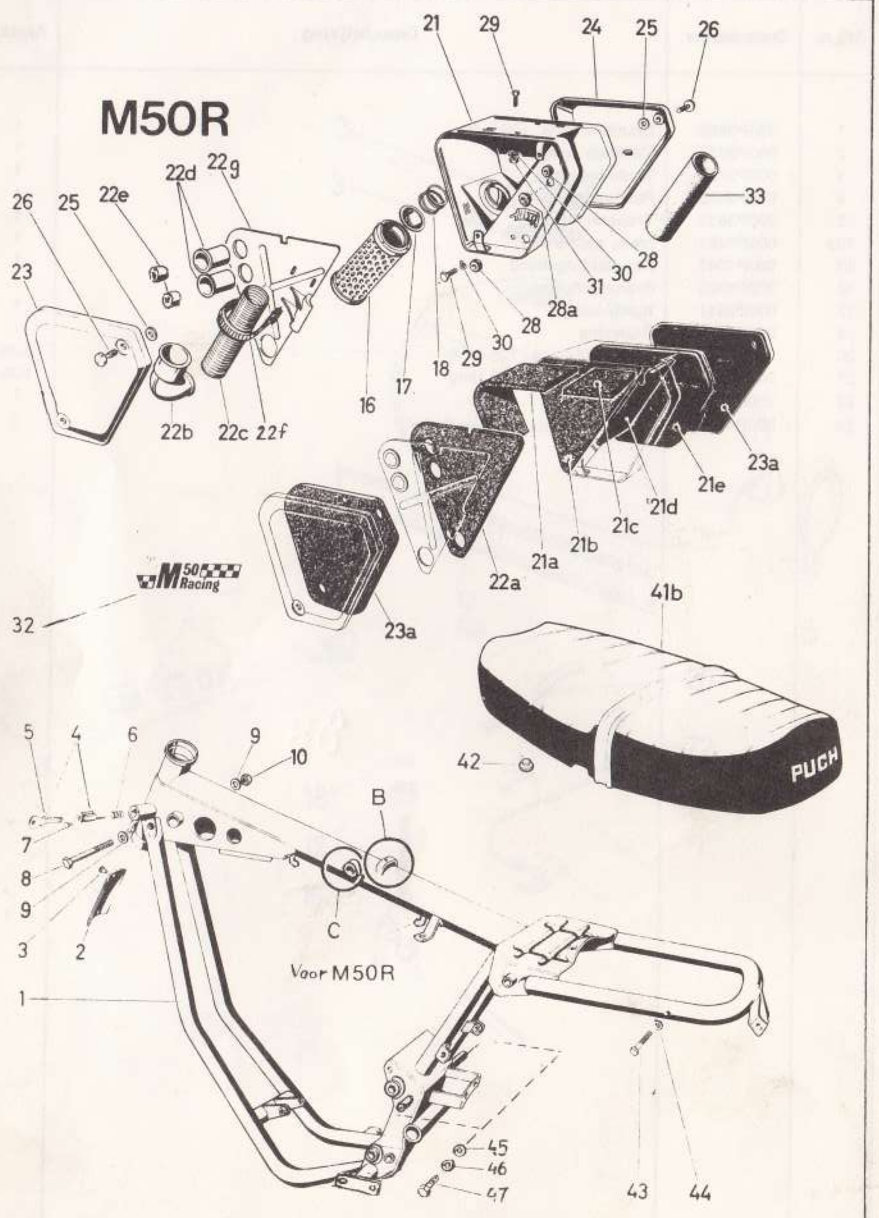

13. FRAME, AANZUIGGERUISDEMPER, BUDDY-SEAT

Afb.nr.	Onderdeel nr.	Omschrijving	Aantal
1	031P3847	Frame kompleet, kleur 31, met delen C, zonder deel B	1
2	000P3901	Type plaat	1
3	000P1005	Slagschroef	2
4	000P1973	Stuurslot	1
5	000P2026	Reservesleutel (nummer opgeven)	N.B.
6	000P1975	Drukveer	1
7	000P1976	Al. nagel	1
8	000P3789	Bout	1
9	000P1076	Ring	2
10	000P3808	Nyloc-moer	1
16	000P3981	Luchtfilter	1
17	000P3989	Luchtfilterdeksel	1
18	000P3991	Drukveer	1
21	045P4000	Luchtfilterdoos, kleur 45 (met platen 21a t/m 21d)	1
21a	000P3995	Dempingsplaat, voor	1
21b	000P3856	Dempingsplaat, tussenwand (aanzuig zijde)	1
21c	000P3999	Dempingsplaat, boven	1
21d	000P3994	Dempingsplaat, achter	1
21e	000P3998	Dempingsplaat, tussenwand (gereedschapskant zijde)	1
22	000P3856	Tussenwand kompleet (met plaat 22a en delen 22b t/m 21g)	1
22a	000P4002	Dempingsplaat, tussenwand	1
22b	000P4003	Aanzuigbocht	1
22c	000P4004	Aanzuigslang	1
22d	000P3996	Doorstroompijp	2
22c	000P3973	Kabelbinder, 200 lang	1
22f	000P3848	Demperpijp	2
22g	000P4001	Tussenwand, kaal	1
23	045P3992	Deksel links, kleur 45, met plaat 23a	1
23a	000P4053	Dempingsplaat voor deksel, links en rechts	2
24	045P3990	Deksel rechts, kleur 45, met plaat 23a	1
24	045P3988	Deksel rechts, kleur 45, zonder plaat 23a	1
25	000P4054	Fiberring	4
26	000P4055	Sluitbout	4
28	000P1785	Tule	2
28a	000P3370	Tule	1
29	000P1105	Bout	4
30	000P1462	Veerring	4
31	000P1057	Moer	2
32	000P3902	Transfer "M50 Racing"	2
33	000P3997	Aanzuigbuis, 165 lang	p.m.
41b	000P3864	Buddy seat	1
42	000P1594	Stootrubber	2
43	000P2757	Bout	2
44	000P1074	Ring	2
45	000P1075	Ring	2
46	000P1112	Veerring } Bevestiging trapas	2
47	000P3792	Bout	2

14. ACCESSOIRES

14. ACCESSOIRES

Afb.nr.	Onderdeel nr.	Omschrijving
1	071F0050	Race-kuip
2	390F0008	Kofferrek
3	751F0011	Valbeugel
4	295F	Electrische hoorn
5	760F	Valhelm, diverse maten en kleuren
6	761F	Helmklep, diverse kleuren
7	761F	Gelaatsscherm
8	785F	Knipperlicht set
9	412F	Mistlamp, diverse soorten in voorraad
10	471F0011	Flacon Puch Heavy Duty versnellingsbak-olie
11	621F0001	Kabelslot
12	670F	Stuurspiegel, diverse soorten in voorraad
13	421F0031	Buslak, matzwart, kleur 31
13	421F0045	Bus lak, transparant rood, kleur 45
14	140F0001	Stofbril
15	289F0100	Paar handschoenen
16	632F0001	Spinner 55x10,4armig
16	632F0002	Spinner 70x12,4armig
16	632F0003	Spinner 55x10,4armig
17	691F0007	Sportstuur

Zie ook onze speciale accesoires prijslijst

15. SPATBORDEN

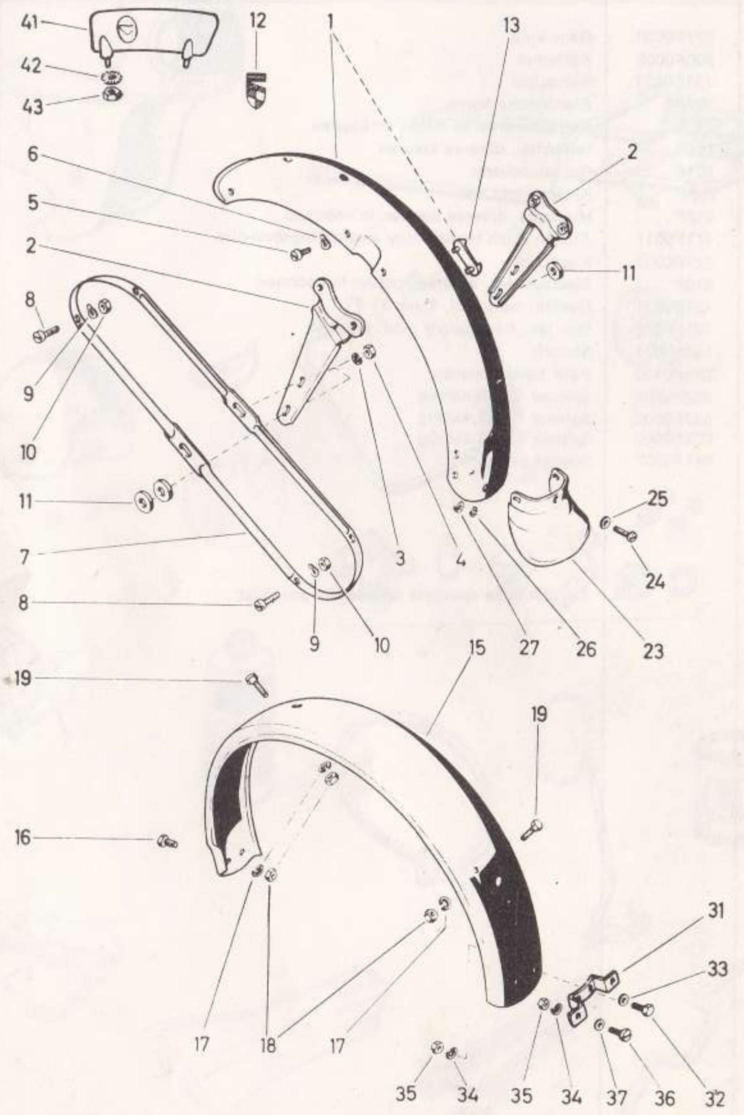

15. SPATBORDEN

Afb.nr.	Onderdeel nr.	Omschrijving	Aantal
1	023P3375	Voorspatbord, chroom	1
2	023P4016	Stabilisator stang, chroom	2
3	000P1468	Veerring	4
4	000P1059	Moer	4
5	000P1039	Schroef	4
6	000P1457	Veerring	4
7	023P4056	Spatbordbeugel, chroom	1
8	000P1390	Schroef	4
9	000P1457	Veerring	4
10	000P1440	Moer	4
11	000P3788	Ring	2
12	000P4012	Transfer (Europa meister 1968)	N.B.
13	000P2003	Kabelgeleider	1
15	023P3376	Achterspatbord, chroom	1
16	000P1103	Bout	2
17	000P1134	Veerring	5
18	000P1059	Moer	5
19	000P1375	Bout	3
23	000P4013	Spatlap	1
24	000P1390	Schroefbout	3
25	000P3817	Ring	3
26	000P1135	Veerring	3
27	000P1440	Moer	3
31/37		Niet voor dit model	
41	000P3803	Moer	2
42	000P1466	Tandring	2
43	150F0001	Gele plaat	1

16. VOETREM, STANDAARD

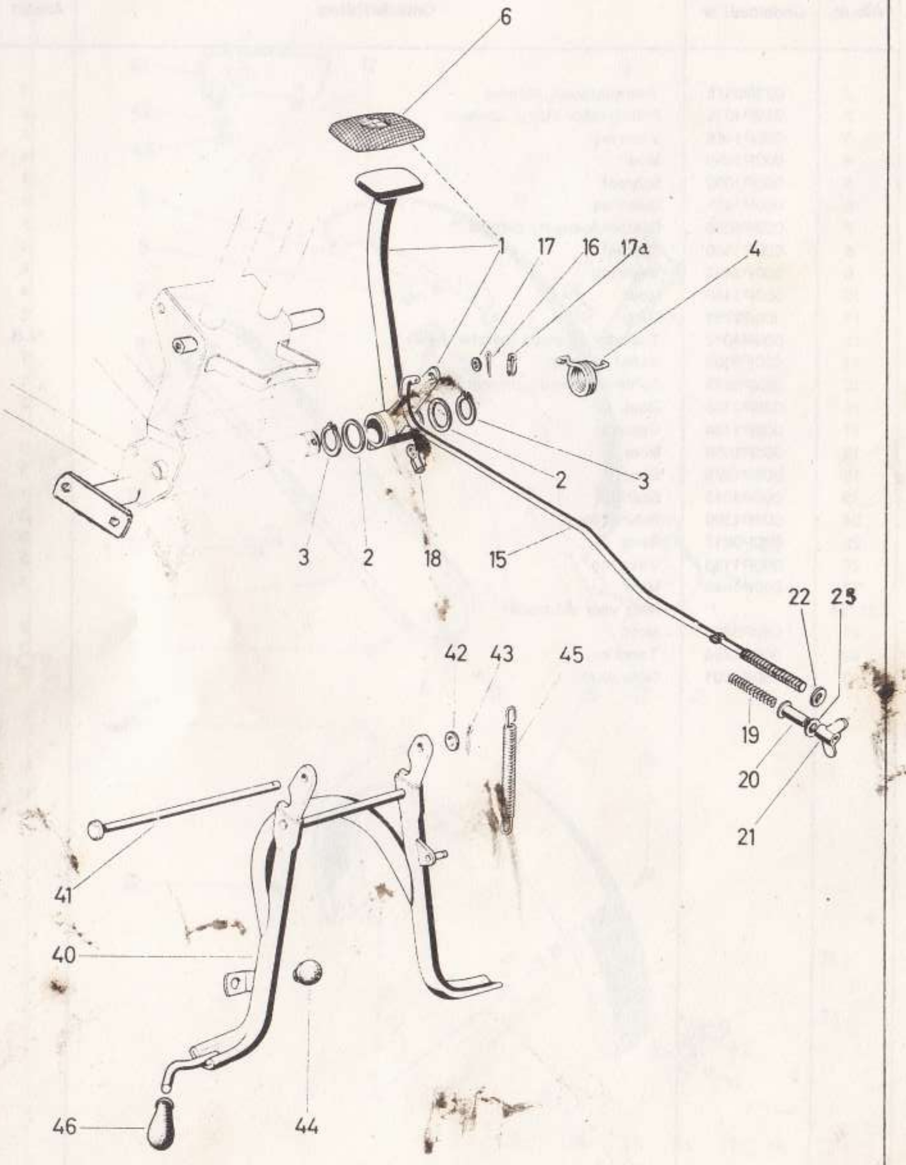

16. VOETREM, STANDAARD

Afb.nr.	Onderdeel nr.	Omschrijving	Aantal
1	000P3849	Voetrempedaal, chroom, kompleet	1
2	000P3762	Aanloopring	2
3	000P1504	Borgring	2
4	000P3987	Torsieveer	1
6	000P3761	Pedaalrubber	1
15	000P3855	Remstang	1
16	000P1116	Splitpen	1
17	000P3781	Ring	1
17a	000P3832	Kerfstift	1
18	000P3782	Geleider	1
19	000P3786	Drukveer	1
20	000P3785	Geleidebus	1
21	000P3783	Vleugelmoer	1
22	000P1069	Ring tegen veer	1
23	000P1490	Ring tegen vleugelmoer	N.B.
40	000P3447	Standaard	1
41	000P4057	Standaardas	1
42	000P1022	Ring	1
43	000P4058	Splitpen	1
44	000P3986	Aanslagrubber	1
45	000P3055	Standaardveer	1
46	000P3094	Rubber	1

17. ACHTERVORK, VOETRUSTEN, KETTINGSCHERM

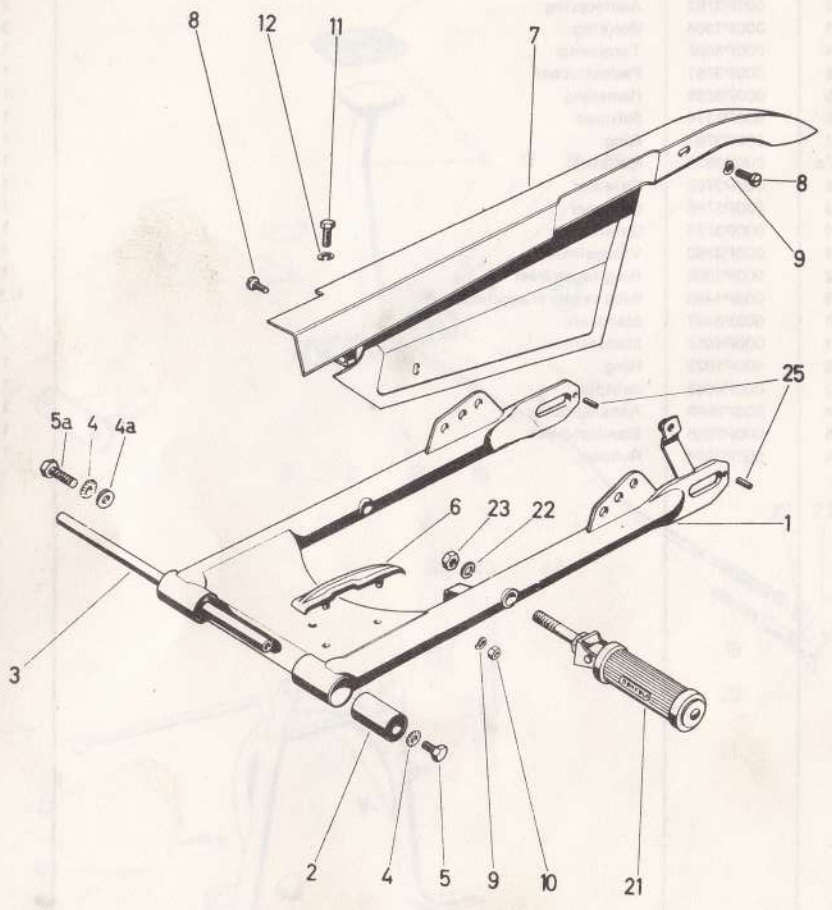

17. ACHTERVORK, VOETRUSTEN, KETTINGSCHERM

Afb.nr.	Onderdeel nr.	Omschrijving	Aantal
1	031P4061	Achtervork met silentblocks, kleur 31 matzwart	1
2	000P3983	Silentblock	2
3	000P3982	As, 226 lang	1
4	000P2827	Tandring	2
4a	000P1017	Ring	1
5	000P3794	Bout, links	1
5a	000P3793	Bout, rechts	1
6	000P3984	Kettinggeleider	1
7	045P4011	Kettingscherm, kleur 45 transparant rood	1
8	000P1413	Schroefbout	2
9	000P1457	Veerring	2
10	000P1440	Moer	2
11	000P1078	Bout	1
12	000P1115	Veerring	1
21	000P4005	Voetrust, kompleet	2
22	000P1137	Veerring	2
23	000P3806	Moer	2
25	000P3526	Kerfstift	2

18. ACHTERSCHOKBREKER, SEBAC - ZENITH

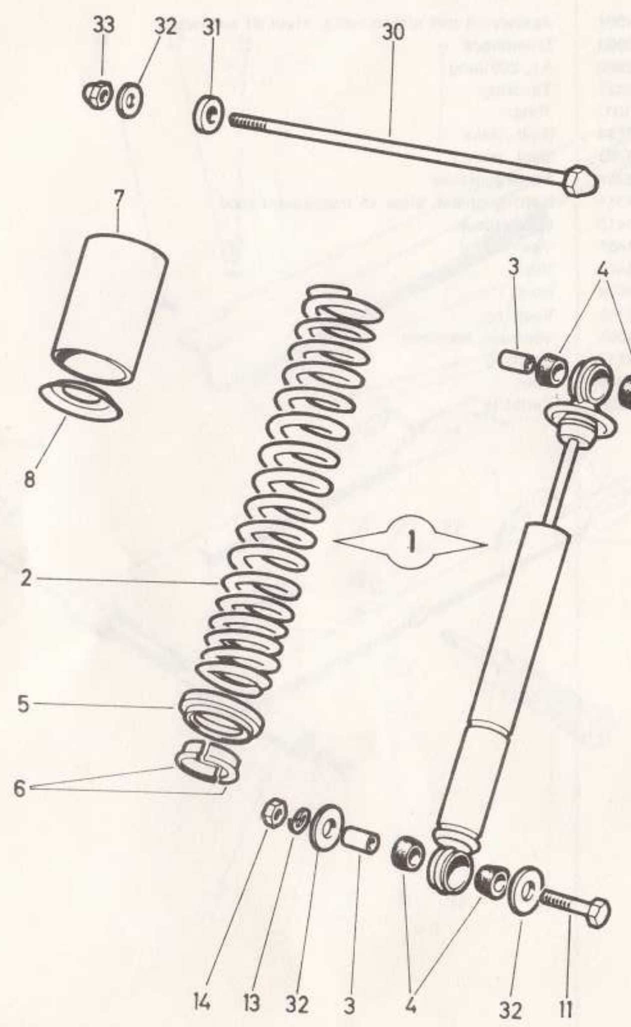

18. ACHTERSCHOKBREKER, SEBAC-ZENITH

Afb.nr.	Onderdeel nr.	Omschrijving	Aantal
1	031P3904	Schokbreker kompleet, kleur 31, delen 2 t/m 8	2
2	031P3911	Veer, kleur 31	2
3	000P3905	Bus, 10 mm Ø	4
4	000P3906	Rubber lager	8
5	000P3909	Veerschotel, onder	2
6	000P3907	Veerhouder	4
7	000P3908	Stofbus, chroom	2
8	000P3910	Veerschotel, boven	2
11	000P2773	Bout	2
13	000P1136	Veerring	2
14	000P1061	Moer	2
30	000P3464	Lagerbout	1
31	000P3829	Ring 10x16x3,5	2
32	000P3818	Ring 10,5x24x2	6
33	000P1450	Dopmoer	1

18. SCHOKBREKER (GIRLING)

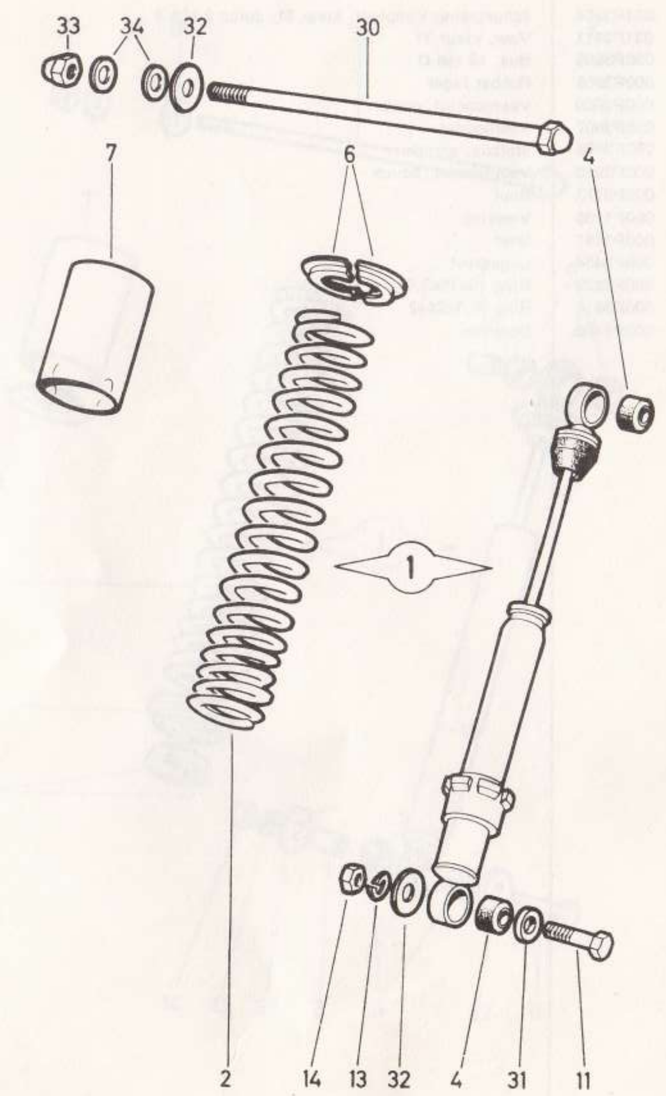

18. SCHOKBREKER (GIRLING)

Afb.nr.	Onderdeel nr.	Omschrijving	Aantal
1	031P3850	Schokbreker kompleet, kleur 31	2
2	031P3851	Veer, kleur 31	2
4	000P4041	Rubberbus	4
6	000P4042	Veerhouder	4
7	000P4043	Stofbus	2
11	000P2773	Bout	2
13	000P1136	Veerring	2
14	000P1061	Moer	2
30	000P3464	Lagerbout	1
31	000P3829	Ring 10x16x3,5	2
32	000P3818	Ring 10,5x24x2	4
33	000P1450	Dopmoer	1
34	000P3810	Ring	4

M50R

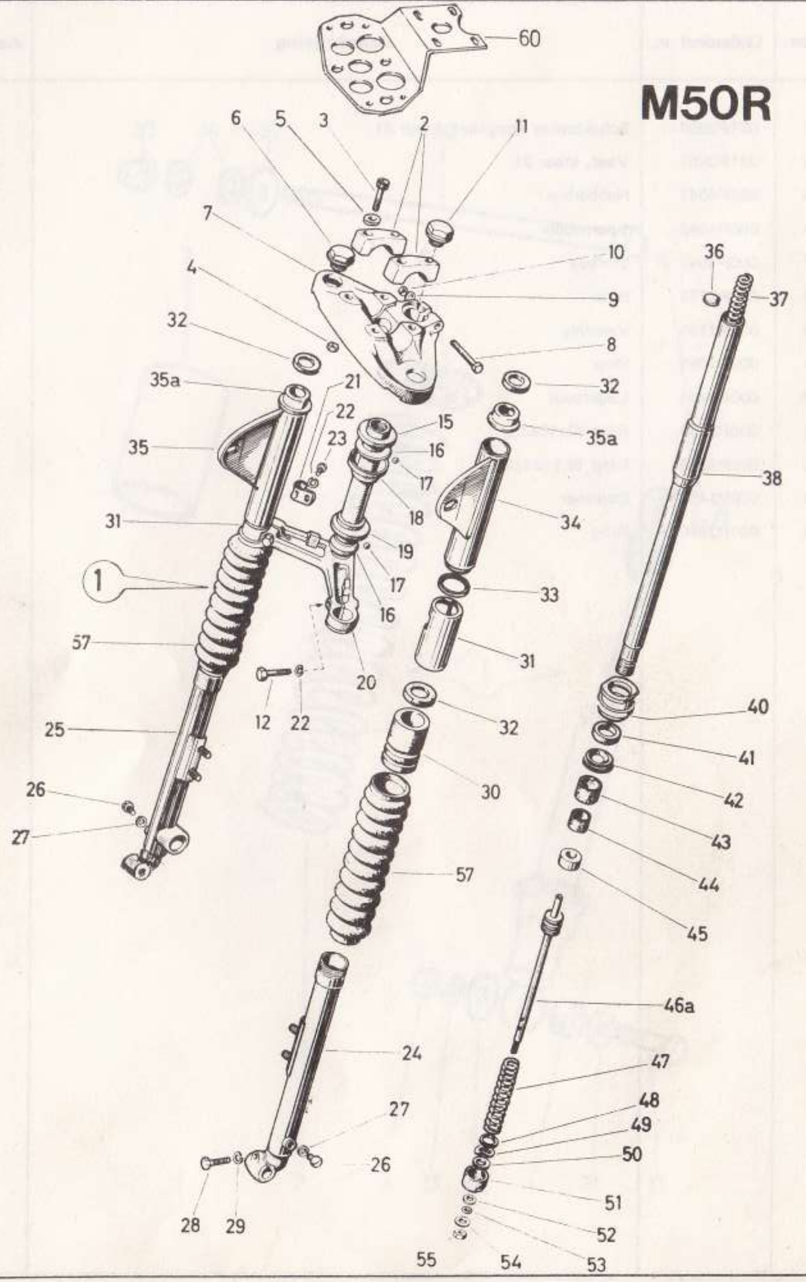

19. VOORVORK

Afb.nr.	Onderdeel nr.	Omschrijving	Aantal
1	045P3929	Voorvork kompleet, kleur 45	1
2	000P3133	Stuurklem	2
3	000P1317	Bout	4
4	000P1059	Moer	4
5	000P4046	Ring	4
6	000P3135	Afsluit bout	2
7	000P3136	Bovenplaat	1
8	000P1377	Bout	1
9	000P1470	Sterring	1
10	000P1439	Moer	1
11	000P2491	Balhoofd afsluitbout	1
12	000P1360	Bout	2
15	000P1087	Stofdeksel	1
16	000P1084	Balhoofdconus	2
17	000P1089	Kogel	42
18 } 19 }	000P1086	Balhoofdcup	2
20	045P3858	Kroonstuk, kleur 45	1
21	000P1303	Kabelgeleider	1
22	000P1134	Veerring	3
23	000P1416	Schroef	1
24	045P3912	Onderbeen, links, kleur 45	1
25	045P3913	Onderbeen, rechts, kleur 45	1
26	000P1012	Schroefbout	2
27	000P1026	Fiberring	2
28	000P1375	Bout	1
29	000P1134	Veerring	1
30	000P3034	Rubber stootstuk	2
31	045P4017	Stofbus, kleur 45	2
32	000P3037	Tussenring	4
33	000P1795	Centreerring, onder	2
34	045P3038	Koplampsteun, kleur 45, links	1
35	045P3039	Koplampsteun, kleur 45, rechts	1
35a	000P3042	Centreerring, boven	2
36	000P3044	Stootplaat in veer	6
37	000P3137	Drukveer, 435 lang	2
38	000P3380	Vorkpoot, binnen	2
40	000P1701	Gegroefde glijbus	2
41	000P1706	Viltring	2
42	000P1702	Oliekeerring	2
43	000P1700	Geleidebus, boven	2
44	000P1697	Geleidebus, onder	2
45	000P3384	Afstandring	2
46	000P3859	Zuiger met pen 254 lang	2
47	000P3140	Dempingsveer	2
48	000P3141	Ring	2
49	000P1797	Veerring, speciaal	2
50	000P3142	Ringklep	2
51	000P3143	Schroefring, onder	2
52	000P3145	Ring	2
53	000P1476	O-ring	2
54	000P1074	Ring	2
55	000P3804	Moer	2
57	000P4014	Harmonicarubber	2
60	031P3926	Console	N.B.

20. STUUR, HANDELS

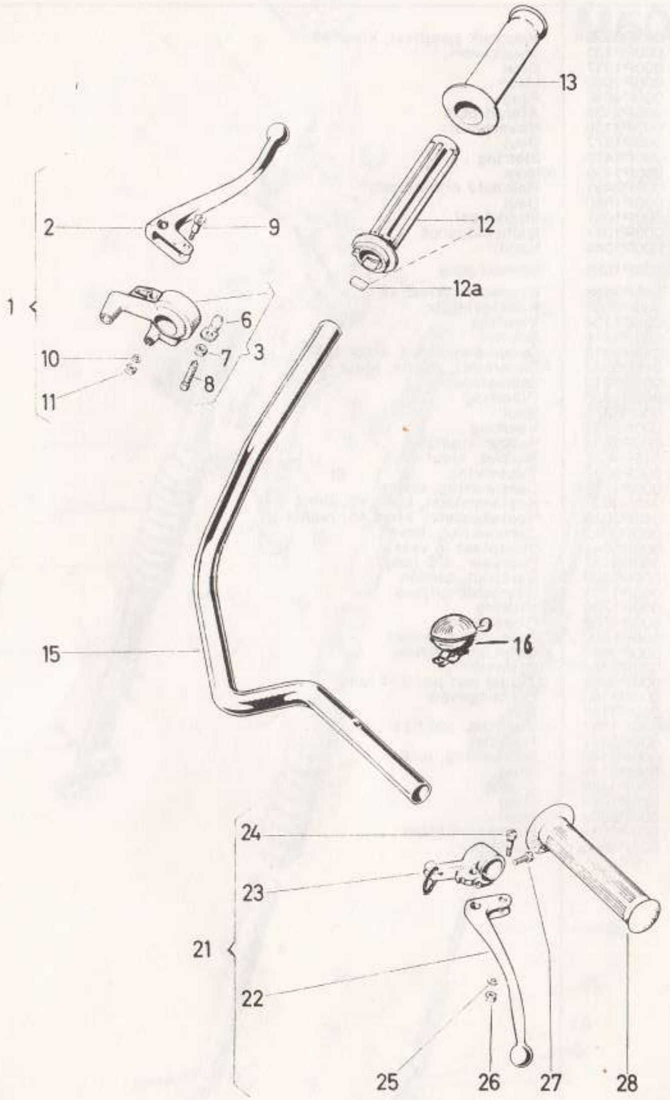

20. STUUR, HANDELS

Afb.nr.	Onderdeel nr.	Omschrijving	Aantal
1	000P2978	Gashandel kompleet (met de delen 2 t/m 12a)	1
2	000P1658	Remhandgreep (met aangesmede kogel)	1
3	000P2979	Klemstuk kompleet (met de delen 6,7 en 8)	1
6	000P2969	Borgplaat	1
7	000P2971	Moer	1
8	000P2970	Klembout	1
9	000P1256	Scharnierbout kompleet	1
10	000P1029	Sterring	1
11	000P1057	Moer	1
12	000P2980	Draaihandel	1
12a	000P3281	Remveer	1
13	000P3354	Handvat rechts, zwart	1
15	000P3460	Stuur	1
16	080F0001	Koekoekbel	1
21	000P3581	Koppelingshandel kompleet (met de delen 22 t/m 27)	1
22	000P2109	Koppelingshandgreep (met aangesmede kogel)	1
23	000P3595	Klemstuk met blokkeerbeugel	1
24	000P1256	Scharnierbout kompleet	1
25	000P1029	Sterring	1
26	000P1057	Moer	1
27	000P1254	Klembout	1
28	000P3352	Handvat links, zwart	1

21. KABELS

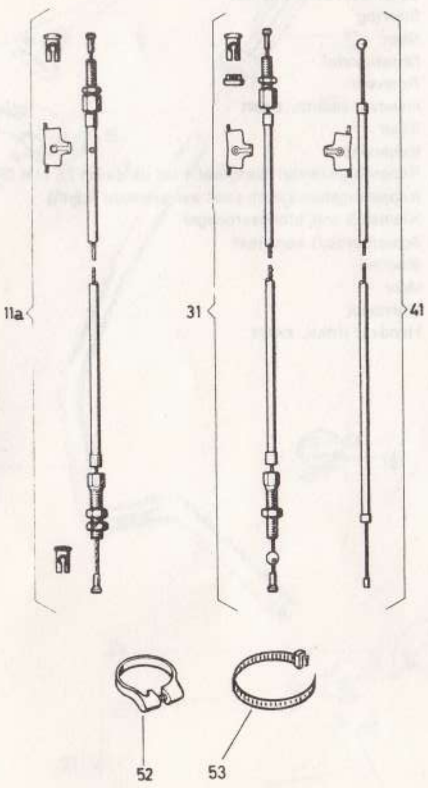

21. KABELS

Afb.nr.	Onderdeel nr.	Omschrijving	Aantal
11	000P3894	Koppelingskabel kompleet	1
31	000P3895	Voorremkabel kompleet	1
41	000P3444	Gaskabel kompleet	1
52	000P3474	Kabelklemring	2
53	000P3974	Kabelbinder, 120 mm lang	1
-	000P3597	Smeernippel	N.B.

22. VOORWIEL - TELLERAANDRIJVING

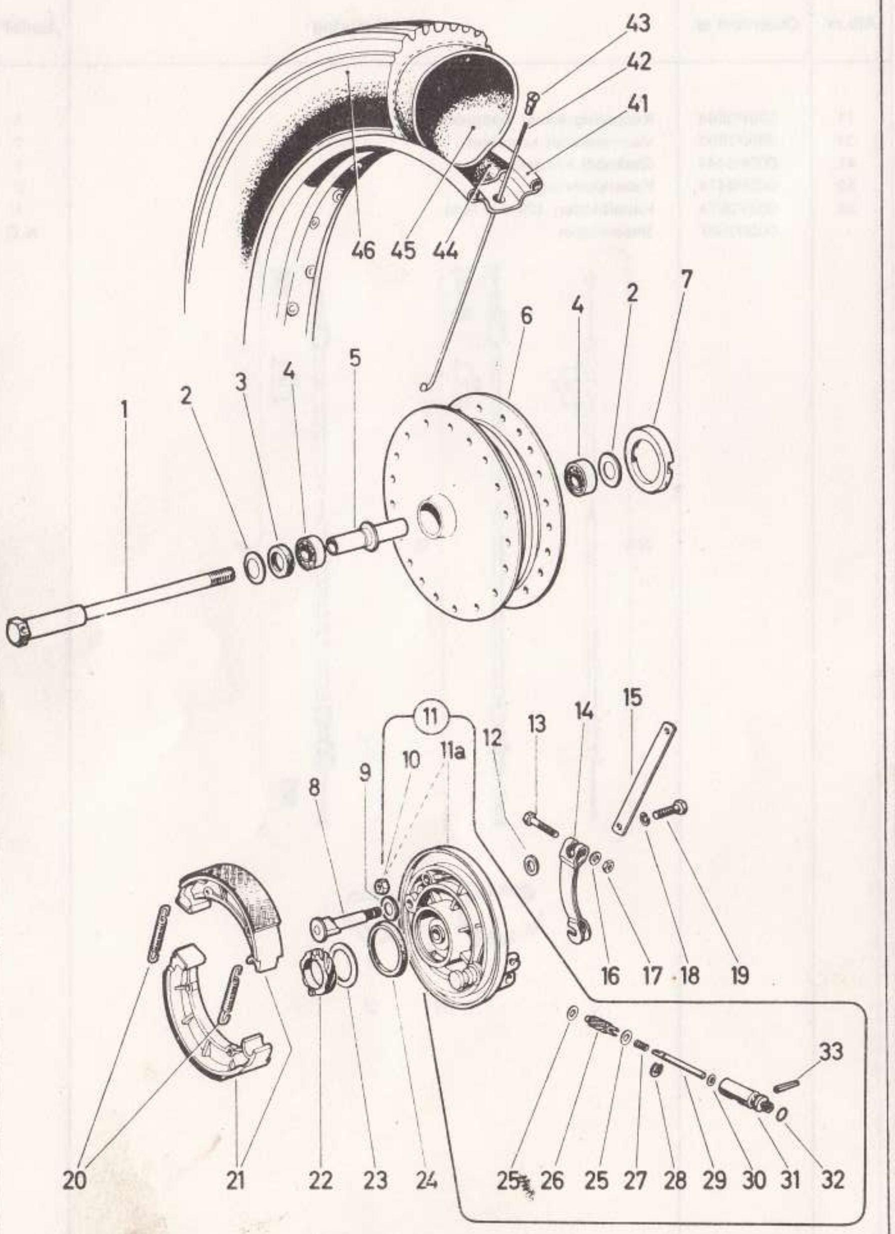

22. VOORWIEL - TELLERAANDRIJVING

Afb.nr.	Onderdeel nr.	Omschrijving	Aantal
-	000P3865	Voorwiel kompleet, zonder banden	1
-	000P3866	Voornaaf kompleet	1
1	000P3870	Steekas, 185 lang	1
2	000P3873	Lagerdeksel, links	1
2a	000P3874	Lagerdeksel, rechts	1
3	000P3871	Vetkeerring	1
4	000P2741	Kogellager	2
5	000P4023	Afstandpijp, 55 lang	1
6	000P4018	Naafhuls met opgeperste meeneemring	1
7	000P4025	Meeneemring voor telleraandrijving	N.B.
8	000P4019	Remsleutel	1
9	000P3811	Ring	1
10	000P1060	Moer	1
11	000P3867	Ankerplaat kompleet met telleraandrijving	1
11a	000P3868	Ankerplaat zonder telleraandrijving	1
12	000P1302	Afdichtring	1
13	000P3791	Bout	1
14	000P4020	Remhevel	1
15	000P3869	Trekstang	1
16	000P3809	Ring	2
17	000P1058	Moer	1
18	000P1112	Veerring	1
19	000P3792	Bout	1
20	000P4022	Remschoenveer	2
21	000P4021	Paar remschoenen	1
22	000P3875	Teller tandwiel, 19 tanden	1
23	000P4059	Aanloopring	1
24	000P4024	Vetkeerring	1
25	000P1724	Aanloopring	2
26	000P3876	Teller wormwiel, 11 tanden	1
27	000P1727	Drukveer, 14 lang	1
28	000P1496	Borgring	1
29	000P1720	Meeneemas, 40 lang	1
30	000P1486	Aanloopring	1
31	000P4006	Aansluitstuk	1
32	000P3828	O-ring	1
33	000P1513	Kerfstift	1
41	000P3400	Velg	1
42	000P3872	Spaak, 153 lang	36
43	000P3399	Nippel	36
44	780F0003	Velglint (per paar) 17"	1
45	052F0010	Binnenband 21x2,75"	1
46	051F0064	Buitenband 21x2,75"	1

23. KM TELLER, TOERENTELLER

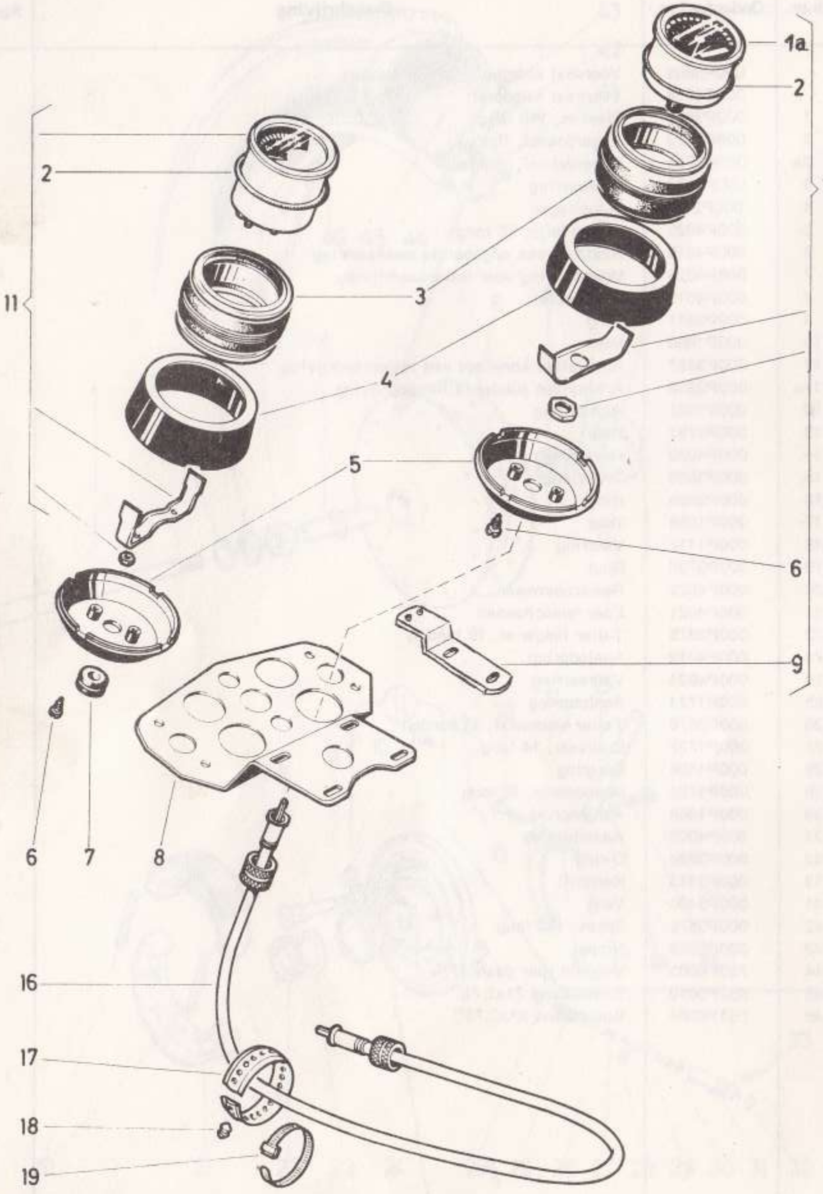

23. KM TELLER, TOERENTELLER

Afb.nr.	Onderdeel nr.	Omschrijving	Aantal std.	Aantal extr.
1	374F0008	Km-teller met bevestiging	1	-
1a	374F0009	Km-tellerklok - 100 km/h	1	-
2	000P3815	O-ring	1	1
3	000P3927	Trillingdempende houder	1	1
4	000P3925	Tellerhuis, boven	1	1
5	000P3924	Tellerhuis, onder	1	1
6	000P3822	Plaatschroef	2	2
7	000P1785	Kabeltule	-	1
8	000P3926	Console *	-	1
9	000P3887	Console	2	-
11	371F0010	Toerenteller *	-	1
16	372F0009	Tellerkabel kompleet	1	-
17	000P1970	Gaatjesklemband, 5-8 cm	p.m.	-
18	000P1971	Knop voor klemband	1	-
19	000P3973	Kabelbinder, 200 lang	1	1

* zie montage voorschrift

25. ACHTERWIEL, KETTING

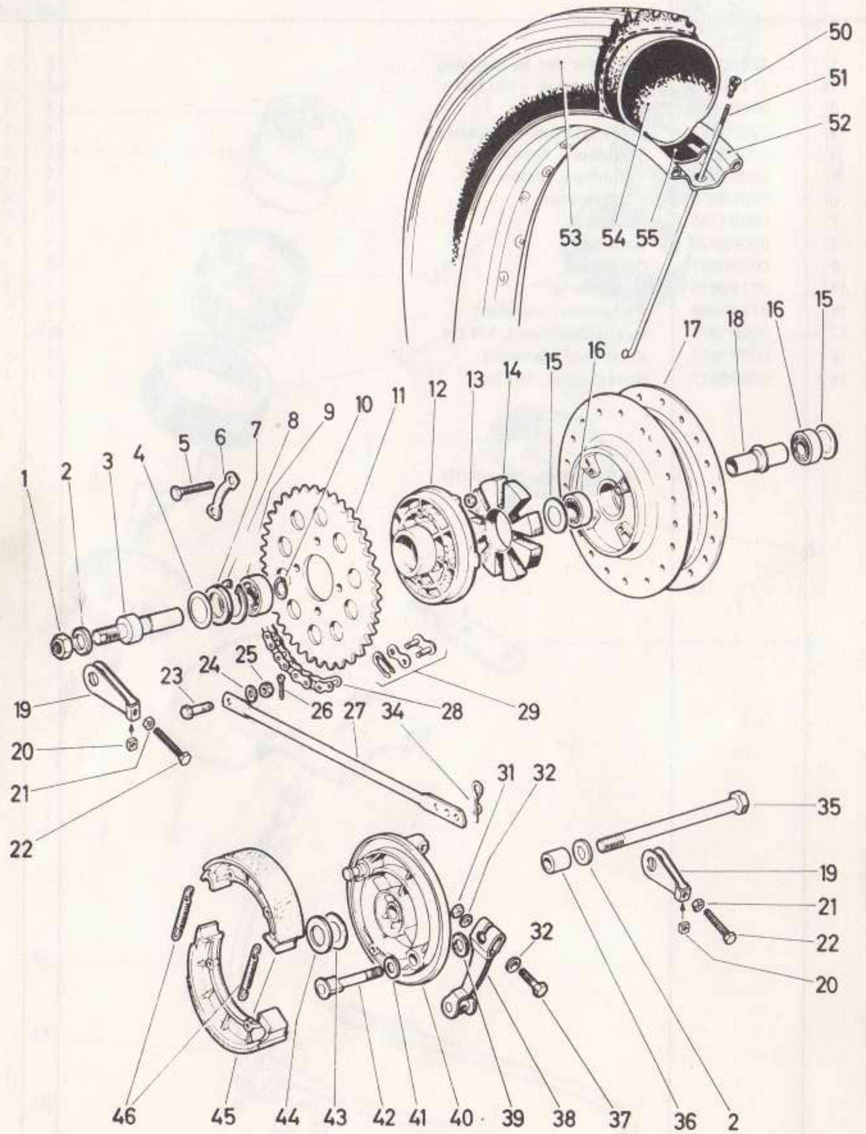

25. ACHTERWIEL, KETTING

Afb.nr.	Onderdeel nr.	Omschrijving	Aantal
-	000P3877	Achterwiel kpt. met tandwiel, zonder banden	1
-	000P3878	Achternaaf kpt. met tandwiel, 44 tands	1
1	000P4032	Asmoer	1
2	000P4035	Drukring	2
3	000P4028	Kettingtandwiel as	1
4	000P4033	Afdichtring	1
5	000P1044	Bout	4
6	000P4027	Borgplaat	2
7	000P4036	Viltring	1
8	000P2919	Borgring	1
9	000P2738	Kogellager	1
10	000P3780	Borgring	1
11	000P3903	Tandwiel, 44 tanden	1
12	000P3881	Kettingwiel naaf	1
13	000P1059	Moer	4
14	000P4034	Meeneemrubber	1
15	000P4039	Afdichtplaat	2
16	000P2742	Kogellager	2
17	000P4026	Naafhuls	1
18	000P4029	Afstandbus	1
19	000P4007	Kettingspanner	2
20	000P3805	Vierkante moer	2
21	000P3804	Moer	2
22	000P3790	Bout	2
23	000P3827	Bout	1
24	000P1075	Ring	1
25	000P3807	Kroonmoer	1
26	000P3821	Splitpen	1
27	000P4044	Trekstang	1
28	331F0001	Ketting, 112 pennen (per 5 meter)	1
29	000P3364	Sluitschakel	1
31	000P1058	Moer	1
32	000P3809	Ring	2
34	000P1784	Borgveer	1
35	000P4031	Steekas, 177 lang	1
36	000P4030	Afstandbus, 25 lang	1
37	000P2757	Bout	1
38	000P3880	Remhevel	1
39	000P1302	Afdichtring	1
40	000P3879	Remankerplaat	1
41	000P3811	Ring	1
42	000P4019	Remsleutel	1
43	000P4038	Afdichtring	1
44	000P4037	Viltring	1
45	000P4021	Paar remschoenen	1
46	000P4022	Remschoenveer	2
50	000P3399	Nippel	36
51	000P3872	Spaak, 153 lang	36
52	000P3400	Velg	1
53	051F0103	Buitenband 3.00-17	1
54	052F0019	Binnenband 3.00-17	1
55	780F0003	Velglint 17'' (per paar)	1

27. VERLICHTING

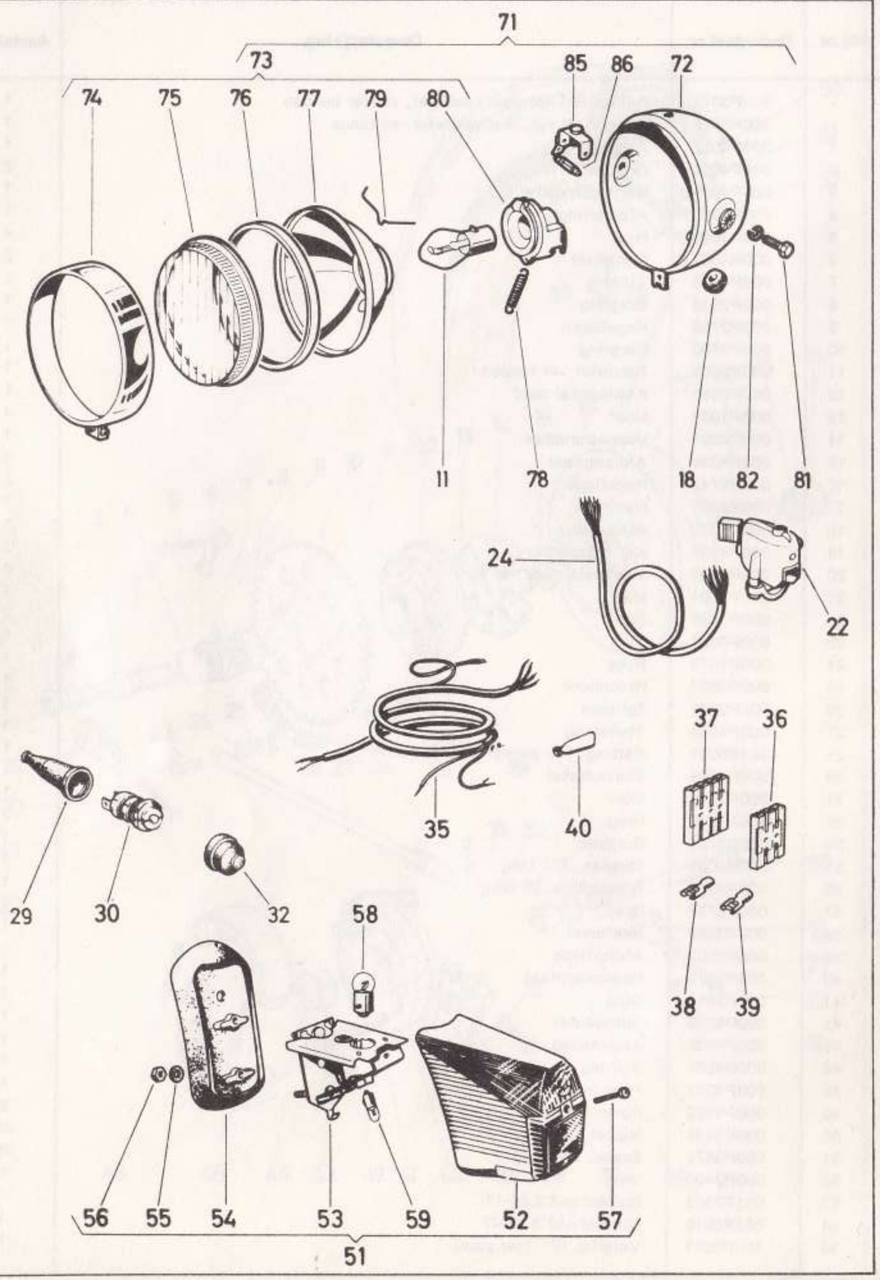

27. VERLICHTING

Afb.nr.	Onderdeel nr.	Omschrijving	Aantal
11	270F6708	Duplolamp 6V - 15/15 Watt	1
18	000P3432	Kabeltule	1
22	000P2129	Kombinatie schakelaar	1
24	000P3057	Kabelstreng, 600 lang (p.m.)	1
29	000P4009	Tule voor stoplichtschakelaar	1
30	000P3763	Stoplichtschakelaar	1
32	000P4008	Drukkap voor stoplichtschakelaar	1
35	000P3893	Kabelstreng kompleet	1
36	000P3443	Aansluitstuk, 3-polig	1
37	000P3442	Aansluitstuk, 4-polig	2
38	000P3469	Fastonsteker, voor 1 draad	26
39	000P3470	Fastonsteker, voor 2 draden	1
40	000P3493	Tule voor fastonsteker	2
51	000P3931	Gecombineerd rem-achterlicht	1
52	000P3890	Achterlichtkap	1
53	000P3892	Fitting	1
54	000P3891	Onderlegrubber	1
55	000P3813	Tandring	2
56	000P1440	Moer	2
57	000P3102	Schroefbout	1
58	270F6821	Gloeilamp 6V 5Watt voor stoplicht	1
59	270F6929	Gloeilamp 6V 4Watt voor achterlicht	1
71	045P3914	Koplamp kompleet, kleur 45	1
72	045P3915	Koplamp body, kleur 45	1
73	000P3916	Inbouwset, zonder lamp	1
74	000P3917	Lamp rand	1
75	000P3918	Lamp glas	1
76	000P3919	Afdichtring	1
77	000P3920	Reflektor	1
78	000P3921	Veer voor fitting	1
79	000P1125	Reflektor veer	6
80	000P3922	Fitting	1
81	000P1032	Bout	2
82	000P1112	Veerring	2
85	000P3972	Fitting voor grootlicht-controle	1
86	270F0001	Buislamp 6 Volt 0,6 Watt voor grootlicht-controle	1

Kleur 45, transparant rood

28. GEREEDSCHAP, POMP

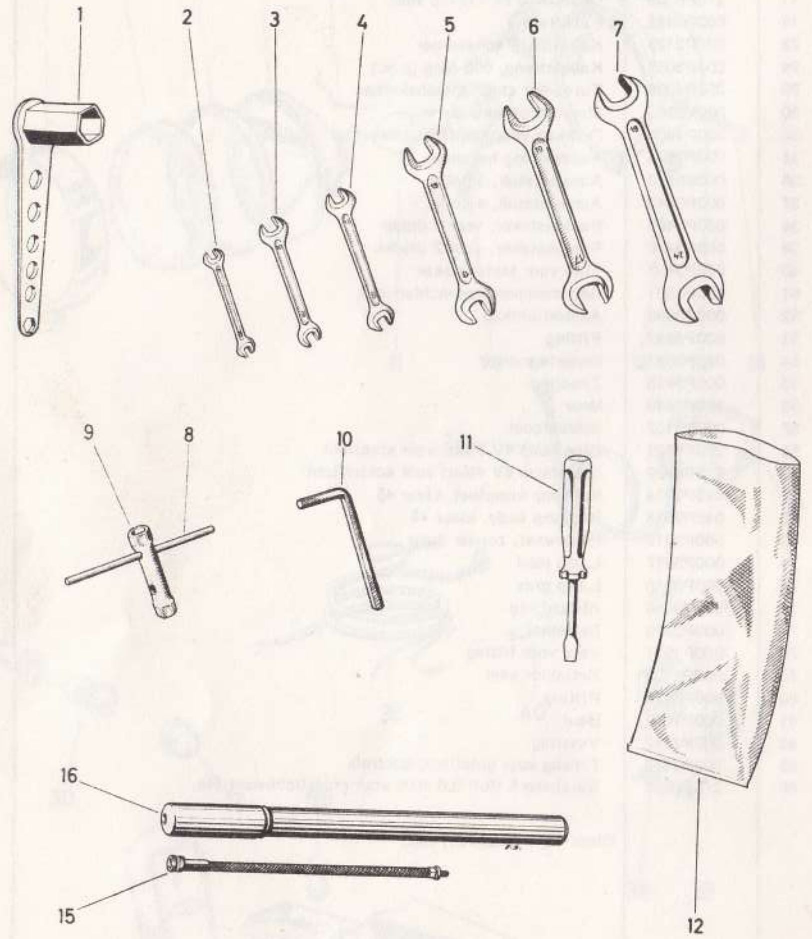

28. GEREEDSCHAP, POMP

Afb.nr.	Onderdeel nr.	Omschrijving	Aantal
-	000P3446	Gereedschapset	1
1	000P3369	Bougie sleutel	1
2	000P2843	Steeksleutel 6x7	N.B.
3	000P1019	Steeksleutel 8x10	1
4	300Y0500	Steeksleutel 9x11	1
5	000P3068	Steeksleutel 13x15	1
6	000B3101	Steeksleutel 17x19	1
7	000B3097	Steeksleutel 19x24	1
8	000B1279	Draaistift	1
9	000B2015	Pijpsleutel 10x11	1
10	000B3098	Imbussleutel 5	1
11	000P3100	Schroevendraaier	1
12	000P4010	Gereedschaptas	1
15	000P1775	Pompslang	1
16	000P1776	Bandenpomp	1

LIJST VAN SPECIAALGEREEDSCHAP

Afb.nr.	Onderdeel nr.	Omschrijving	
	000B2985	Motorspanbok	
	000B1273	Vliegwieltrekker	
	000B2986	Vliegwieltegenhouder	
	100B1189	Ruim-en centreergereedschap voor de zuigerpenbus	
	100B1199	Verstelbare ruimer 11,5 - 12,5 mm	
	000B3361	Persgereedschap voor zuigerpenbus	
	000B3364	Blokkeerplaat voor primaire tandwiel	
	000B2987	Koppelingsveerspanner	
	000B2018	Meetapparaat voor het meten van de speling hoofdlagers	
	000B2988	Hoofdlagertrekker	
	000B2017	Drukstuk voor hoofdlager	
	000B2925	Montagetafel hoofdlager	
	000B2989	Geleidehuls voor aandrijfas	
	000B2553	Meetklokhouder voor het afstellen van de ontsteking	
	-	Lagerbustrekker Kuko 21/3 of 21/4 met Kuko 22/1	
	-	Meetklok	
	-	Ontstekingstijdstip controleapparaat	
	-	Micrometer voor buitenmaten	
	-	Micrometer voor binnenmaten	
	-	Voelmaten	
	-	Draaimomentsleutel	
	000P0020	Puch werkplaatshandboek, waarin o.a. het gebruik van deze gereedschappen omschreven is.	